Freies Gewindeende zur Aufnahme einer Schraubklemme M 16

Maßstab 1:2

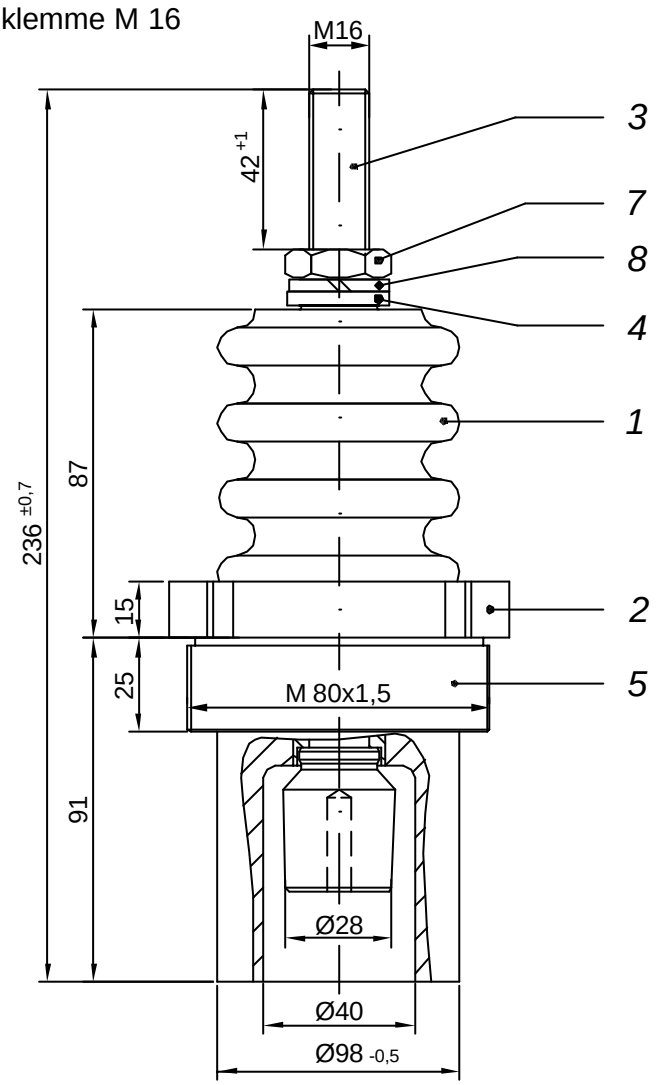

Draufsicht ohne Durchführungsbolzen und Befestigungsteile

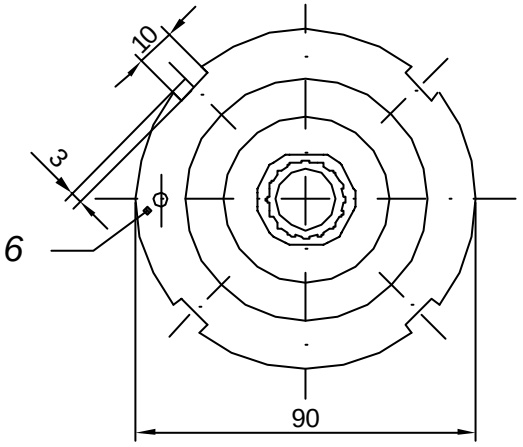

Nennisolationsspannung: 6600 V
Zul. Dauerstromstärke: 315 A (Ms-Bolzen)
400 A (Cu-Bolzen)

Freimaßtoleranz ± 0,5 mm	Isolator ± 2 %

Teil	Benennung	Teil	Benennung
1	Isolator aus Gießharz	5	Gewindebuchse CuZn39Pb3
2	Nutmutter CuZn39Pb3	6	Spannstift Federstahl
3	Durchführungsbolzen aus CuZn39Pb3/E-CuF57	7	Sechskantmutter M16, flach
4	Zwischenhülse CuZn39Pb3	8	Federring B16 Federstahl, gal. Znc

					Datum	Name
				Bearb.	01.08.02	Becker
				Gepr.		
				Norm		
Zust.	Änderung	Datum	Name			

Emil A. Peters
GmbH & Co. KG
Westfalenstr. 85
D-58636 Iserlohn

Zünddurchschlagsichere Leitungsdurchführung

GD 16/6600

Zeichnungsnummer
29-91/300-98

M 1:2

Bl.