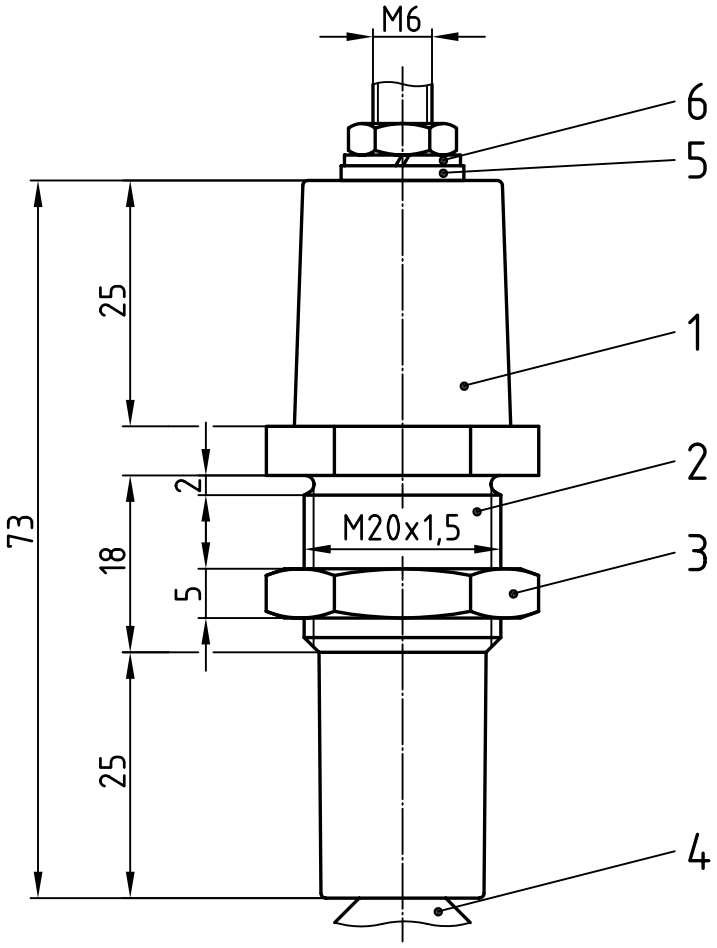

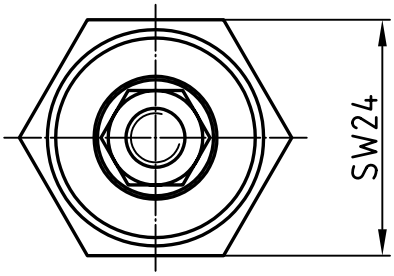

Nennisolationsspannung:
1100 V
Zul. Dauerstromstärke:
63 A (Ms-Bolzen)

Freimaßtol.: ±0,1

Teil	Stck.	Benennung	Teil	Stck.	Benennung
4	1	Durchführungsbolzen, Ms58	8		
3	1	Gegenmutter 22-03/119K, Ms58	7		
2	1	Gewindebuchse 22-02/4, Ms58	6	1	Federring 12-27/A6, DIN 127, Fst
1	1	Isolator 23-13/220-1, NU514	5	1	Zwischenhülse 22-01/119, Ms58

Zust.	Änderung	Datum	Name		Datum	Name
				Bearb.	04.04.13	Blokesz
				Gepr.	06.05.13	Schäfer
				Norm		

Zünddurchschlagsichere Leitungsdurchführung

PLD 6/1100+10

Emil A. Peters
GmbH & Co. KG
Westfalenstr. 85
D-58636 Iserlohn

Zeichnungsnummer
220-98

M -

Auswahl möglicher Anschlußklemmen-Kombinationen im DR

A

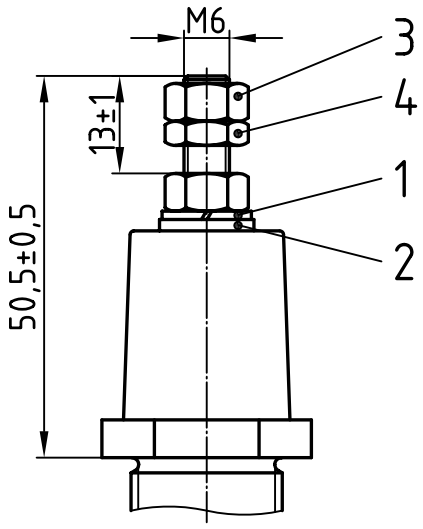

As

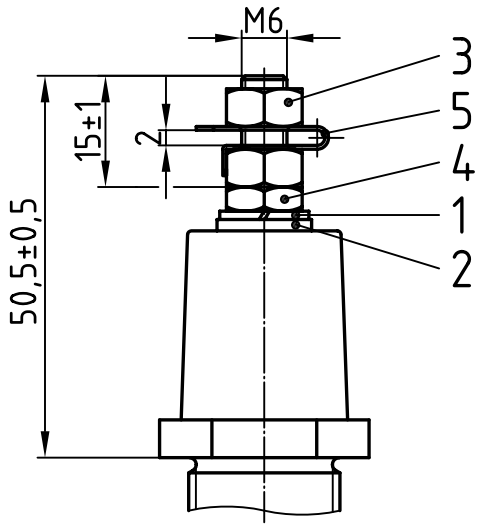

B

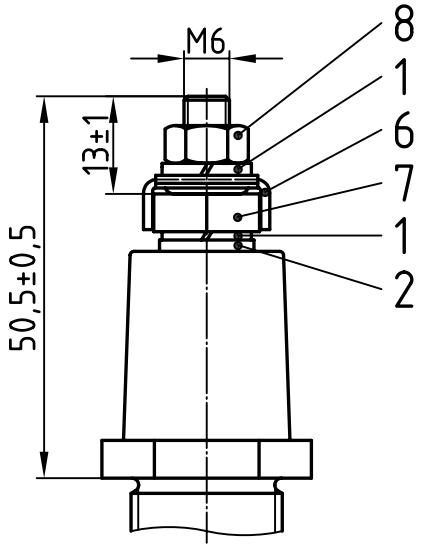

Ha Nur in Kombination mit M' und N

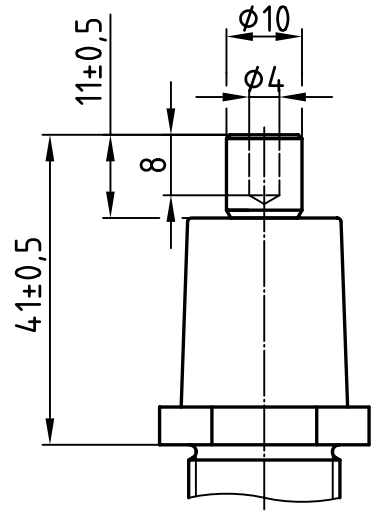

Jede DR-Klemme kann mit jeder AR-Klemme kombiniert werden.Weitere Kombinationen nach Kundenwunsch.

Teil	Stck.	Benennung	Teil	Stck.	Benennung
4	1	6kt-Mutter 12-26/439-6, DIN 439, Ms	8	1	6kt-Mutter 12-26/934-6St, DIN 934
3	2	6kt-Mutter 12-26/934-6, DIN 934, Ms	7	1	Stützmutter 22-08/119, Ms58
2	1	Zwischenhülse 22-01/119, Ms58	6	1	Klemmbügel 22-06/119, St
1	1	Federring 12-27/A6, DIN 127, Fst	5	1	Sicherungsblech 22-15/6, Cu

Zust.	Änderung	Datum	Name		Datum	Name
				Bearb.	05.04.13	Blokesz
				Gepr.	06.05.13	Schäfer
				Norm		

Freimaßtol.: ±0,1

Anschlußklemmen - Auswahl

PLD 6/1100+10

Emil A. Peters
GmbH & Co. KG
Westfalenstr. 85
D-58636 Iserlohn

Zeichnungsnummer

220-98/1

M 1:1

Auswahl möglicher Anschlußklemmen-Kombinationen im AR

B

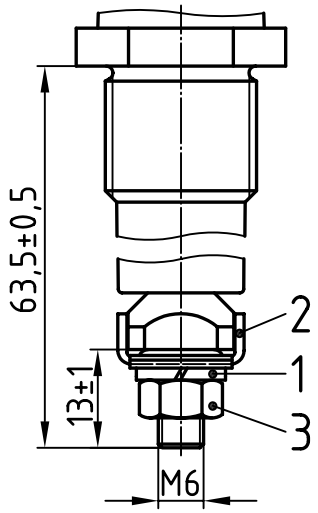

C

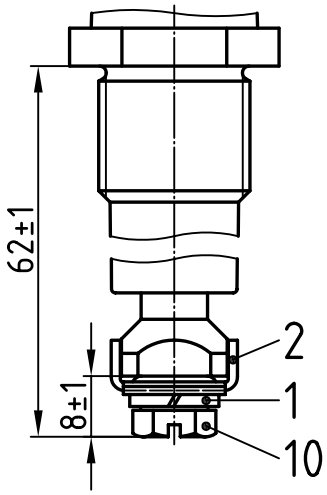

D

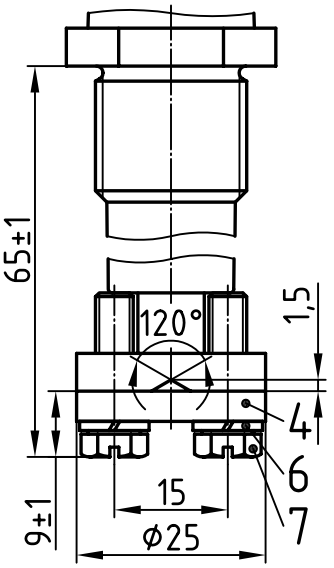

F

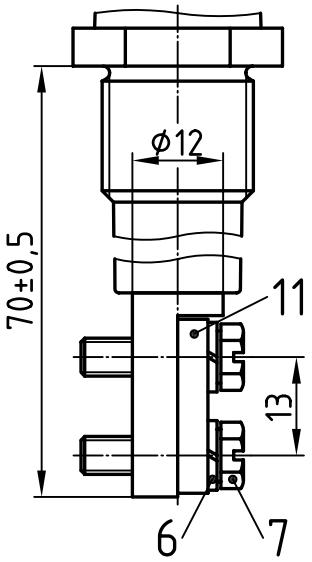

K

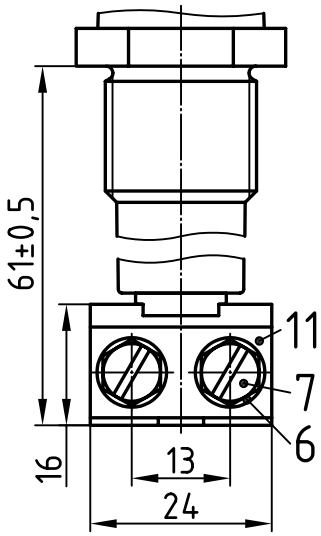

M

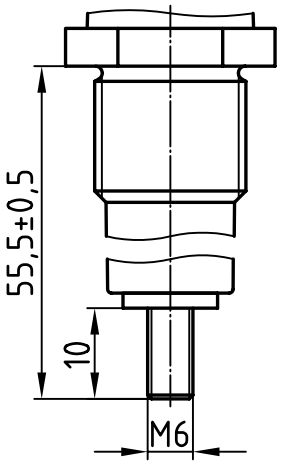

M' Nur in Kombination mit Ha

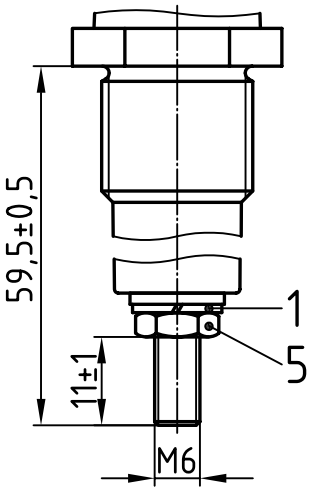

N Nur in Kombination mit Ha

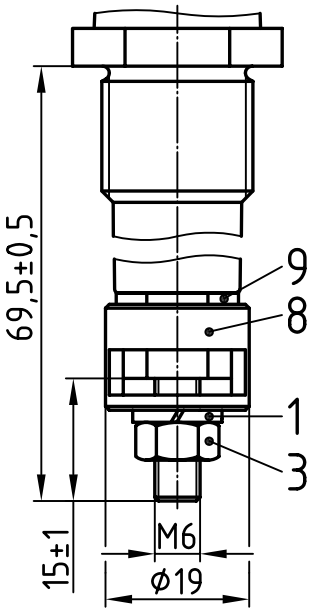

Jede AR-Klemme kann mit jeder DR-Klemme kombiniert werden.Weitere Kombinationen nach Kundenwunsch.

Teil	Stck.	Benennung	Teil	Stck.	Benennung
6	2	Federring 12-27/A5, DIN 127, Fst	12		
5	1	6kt-Mutter 12-26/439-6, DIN 439, Ms	11	1	Druckstück 22-05/119-F+K, Ms58
4	1	Druckstück 22-05/119-D, Ms58	10	1	6kt-Schraube 12-25/933-6x12, DIN 933 Sz
3	1	6kt-Mutter 12-26/934-6St, DIN 934	9	1	Zwischenhülse 22-01/175, Ms58
2	1	Klemmbügel 22-06/119, St	8	1	Druckhülse 22-04/175-N, Ms58
1	1	Federring 12-27/A6, DIN 127, Fst	7	2	6kt-Schraube 12-25/933-5x18, DIN 933 Sz

Zust.	Änderung	Datum	Name		Datum	Name
				Bearb.	27.03.13	Blokesz
				Gepr.	06.05.13	Schäfer
				Norm		

Freimaßtol.: ±0,1

Anschlußklemmen - Auswahl

PLD 6/1100+10

Emil A. Peters
GmbH & Co. KG
Westfalenstr. 85
D-58636 Iserlohn

Zeichnungsnummer

220-98/2

M -

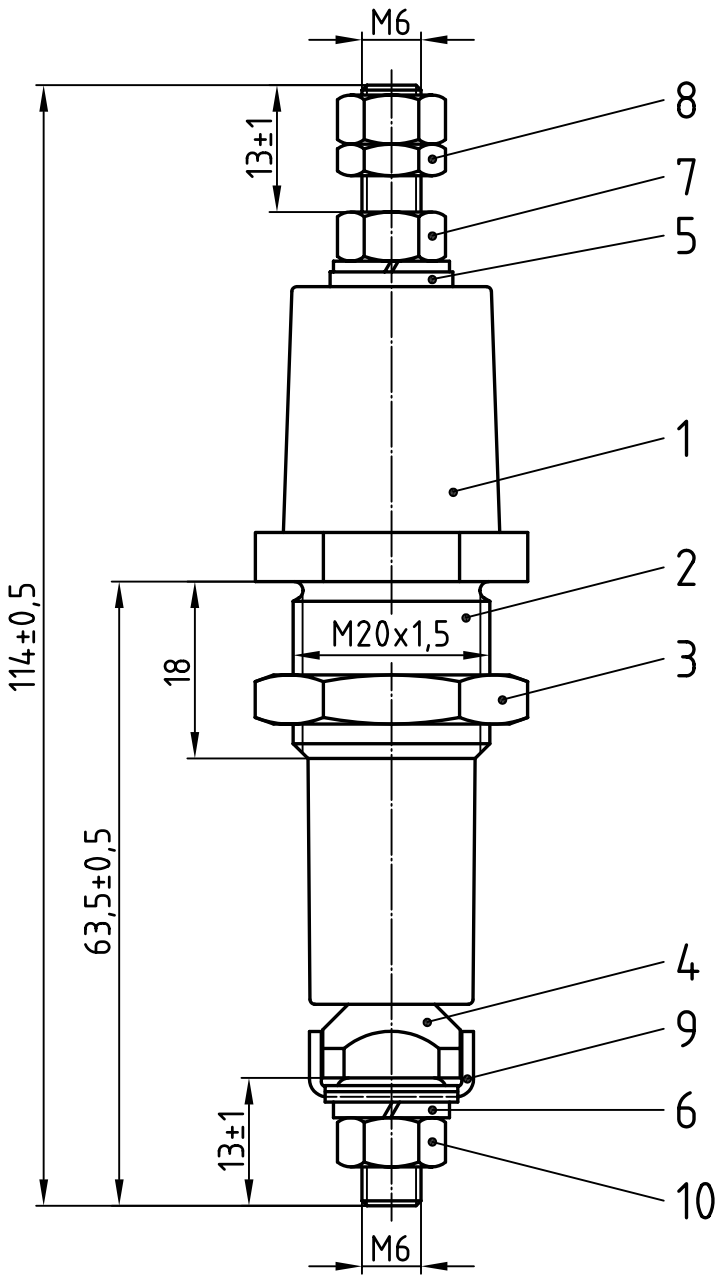

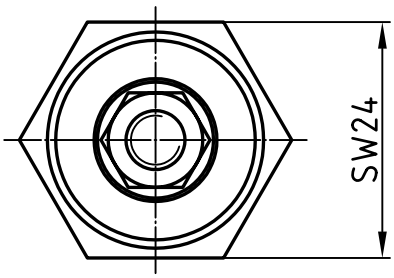

Nennisolationsspannung:
1100 V
Zul. Dauerstromstärke:
63 A (Ms-Bolzen)

Freimaßtol.: ±0,1

Teil	Stck.	Benennung	Teil	Stck.	Benennung
5	1	Zwischenhülse 22-01/119, Ms58	10	1	6kt-Mutter 12-26/934-6St, DIN 934
4	1	Bolzen 23-10/221-1-119B, Ms58	9	1	Klemmbügel 22-06/119, St
3	1	Gegenmutter 22-03/119K, Ms58	8	1	6kt-Mutter 12-26/439-6, DIN 439, Ms
2	1	Gewindebuchse 22-02/4, Ms58	7	2	6kt-Mutter 12-26/934-6, DIN 934, Ms
1	1	Isolator 23-13/220-1, NU514	6	2	Federring 12-27/A6, DIN 127, Fst

Zust.	Änderung	Datum	Name		Datum	Name
				Bearb.	27.03.13	Blokesz
				Gepr.	06.05.13	Schäfer
				Norm		

Zünddurchschlagsichere Leitungsdurchführung

PLD 6/1100+10

Emil A. Peters
GmbH & Co. KG
Westfalenstr. 85
D-58636 Iserlohn

Zeichnungsnummer
29-91/220-A-B

M -

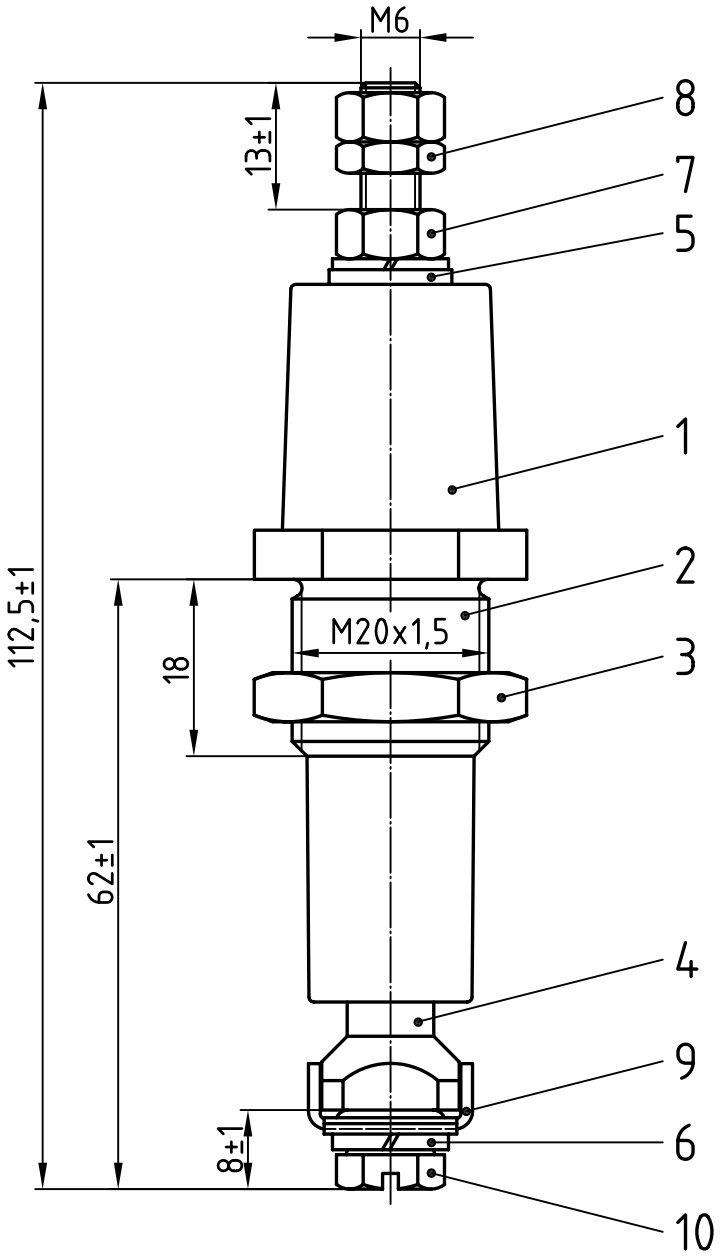

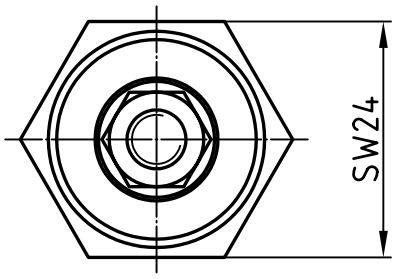

Nennisolationsspannung:
1100 V
Zul. Dauerstromstärke:
63 A (Ms-Bolzen)

Freimaßtol.: ±0,1

Teil	Stck.	Benennung	Teil	Stck.	Benennung
5	1	Zwischenhülse 22-01/119, Ms58	10	1	6kt-Schraube 12-25/933-6x12, DIN 933 Sz
4	1	Bolzen 22-10/221-2-119C, Ms58	9	1	Klemmbügel 22-06/119, St
3	1	Gegenmutter 22-03/119K, Ms58	8	1	6kt-Mutter 12-26/439-6, DIN 439, Ms
2	1	Gewindebuchse 22-02/4, Ms58	7	2	6kt-Mutter 12-26/934-6, DIN 934, Ms
1	1	Isolator 23-13/220-1, NU514	6	2	Federring 12-27/A6, DIN 127, Fst

Zust.	Änderung	Datum	Name		Datum	Name
				Bearb.	27.03.13	Blokesz
				Gepr.	06.05.13	Schäfer
				Norm		

Zünddurchschlagsichere Leitungsdurchführung

PLD 6/1100+10

Emil A. Peters
GmbH & Co. KG
Westfalenstr. 85
D-58636 Iserlohn

Zeichnungsnummer
29-91/220-A-C

M -

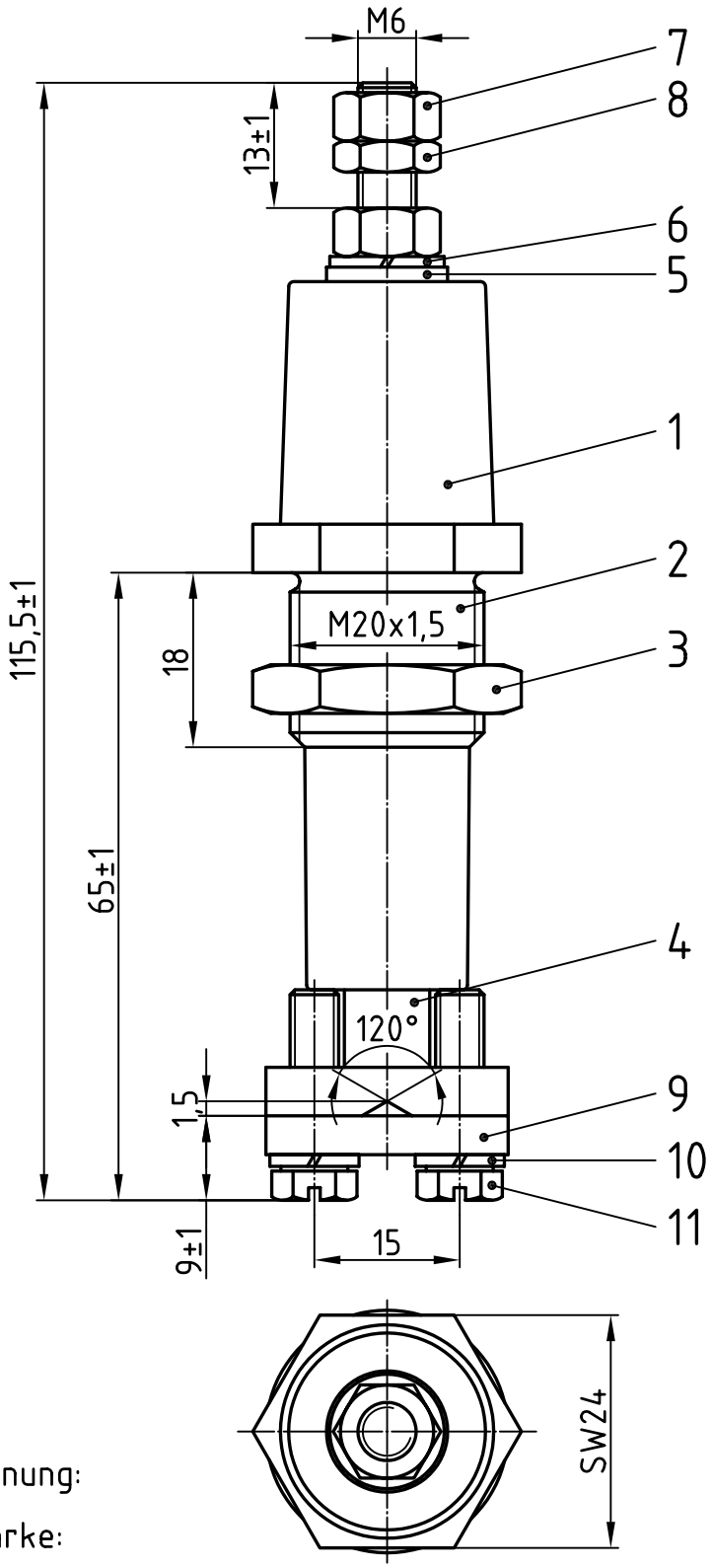

Nennisolationsspannung:
1100 V
Zul. Dauerstromstärke:
63 A (Ms-Bolzen)

Freimaßtol.: ±0,1

Teil	Stck.	Benennung	Teil	Stck.	Benennung
6	1	Federring 12-27/A6, DIN 127, Fst	12		
5	1	Zwischenhülse 22-01/119, Ms58	11	2	6kt-Schraube 12-25/933-5x18, DIN 933 Sz
4	1	Bolzen 23-10/221-2-119D, Ms58	10	2	Federring 12-27/A5, DIN 127, Fst
3	1	Gegenmutter 22-03/119K, Ms58	9	1	Druckstück 22-05/119-D, Ms58
2	1	Gewindebuchse 22-02/4, Ms58	8	1	6kt-Mutter 12-26/439-6, DIN 439, Ms
1	1	Isolator 23-13/220-1, NU514	7	2	6kt-Mutter 12-26/934-6, DIN 934, Ms

	Datum	Name
Bearb.	27.03.13	Blokesz
Gepr.	06.05.13	Schäfer
Norm		

Zünddurchschlagsichere Leitungsdurchführung

PLD 6/1100+10

Emil A. Peters
GmbH & Co. KG
Westfalenstr. 85
D-58636 Iserlohn

Zeichnungsnummer
29-91/220-A-D

M -

Zust.	Änderung	Datum	Name

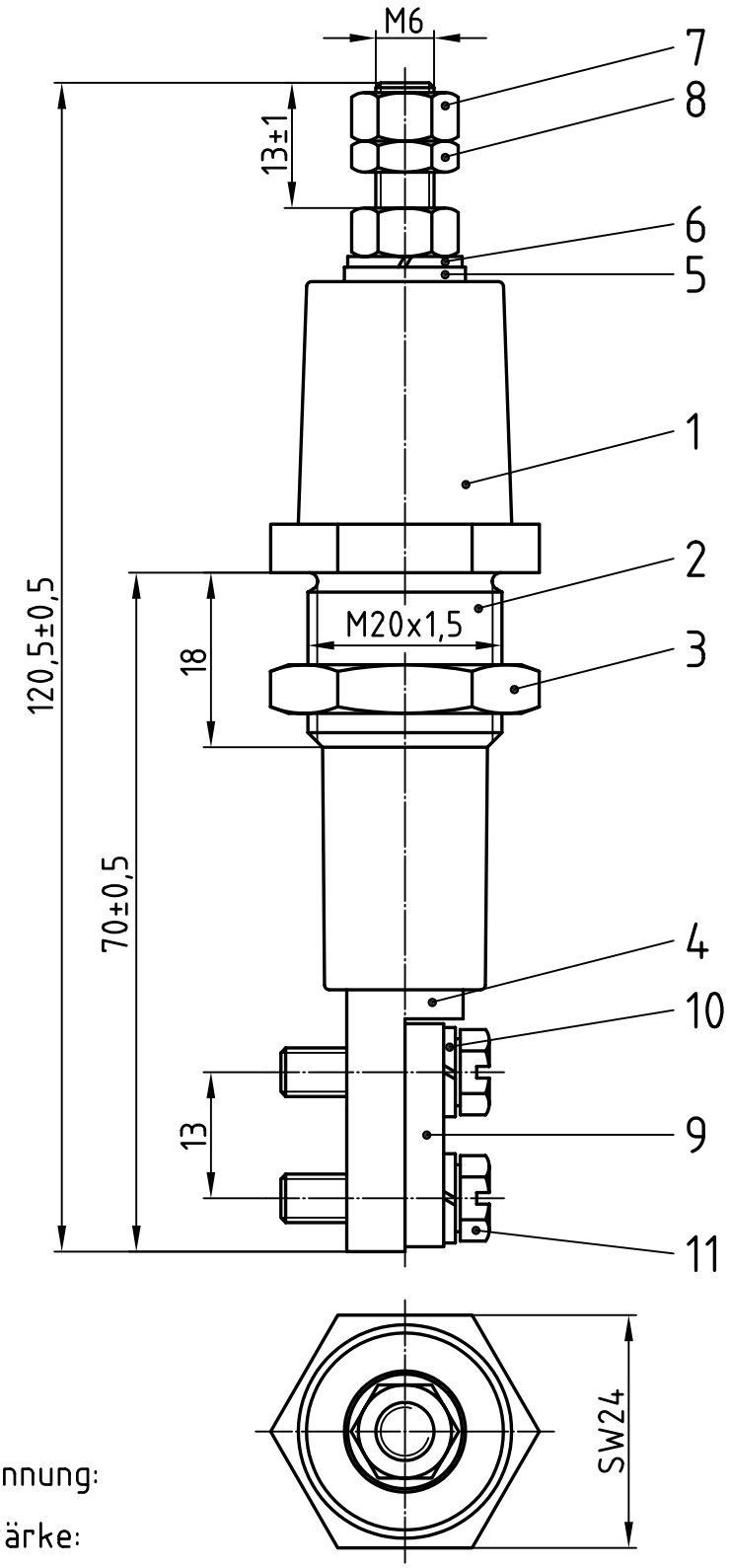

Nennisolationsspannung:
1100 V
Zul. Dauerstromstärke:
63 A (Ms-Bolzen)

Freimaßtol.: ±0,1

Teil	Stck.	Benennung	Teil	Stck.	Benennung
6	1	Federring 12-27/A6, DIN 127, Fst	12		
5	1	Zwischenhülse 22-01/119, Ms58	11	2	6kt-Schraube 12-25/933-5x18, DIN 933 Sz
4	1	Bolzen 22-10/221-100, Ms58	10	2	Federring 12-27/A5, DIN 127, Fst
3	1	Gegenmutter 22-03/119K, Ms58	9	1	Druckstück 22-05/119-F+K, Ms58
2	1	Gewindebuchse 22-02/4, Ms58	8	1	6kt-Mutter 12-26/439-6, DIN 439, Ms
1	1	Isolator 23-13/220-1, NU514	7	2	6kt-Mutter 12-26/934-6, DIN 934, Ms

	Datum	Name
Bearb.	27.03.13	Blokesz
Gepr.	06.05.13	Schäfer
Norm		

Zünddurchschlagsichere Leitungsdurchführung

PLD 6/1100+10

Emil A. Peters
GmbH & Co. KG
Westfalenstr. 85
D-58636 Iserlohn

Zeichnungsnummer
29-91/220-A-F

M -

Zust.	Änderung	Datum	Name

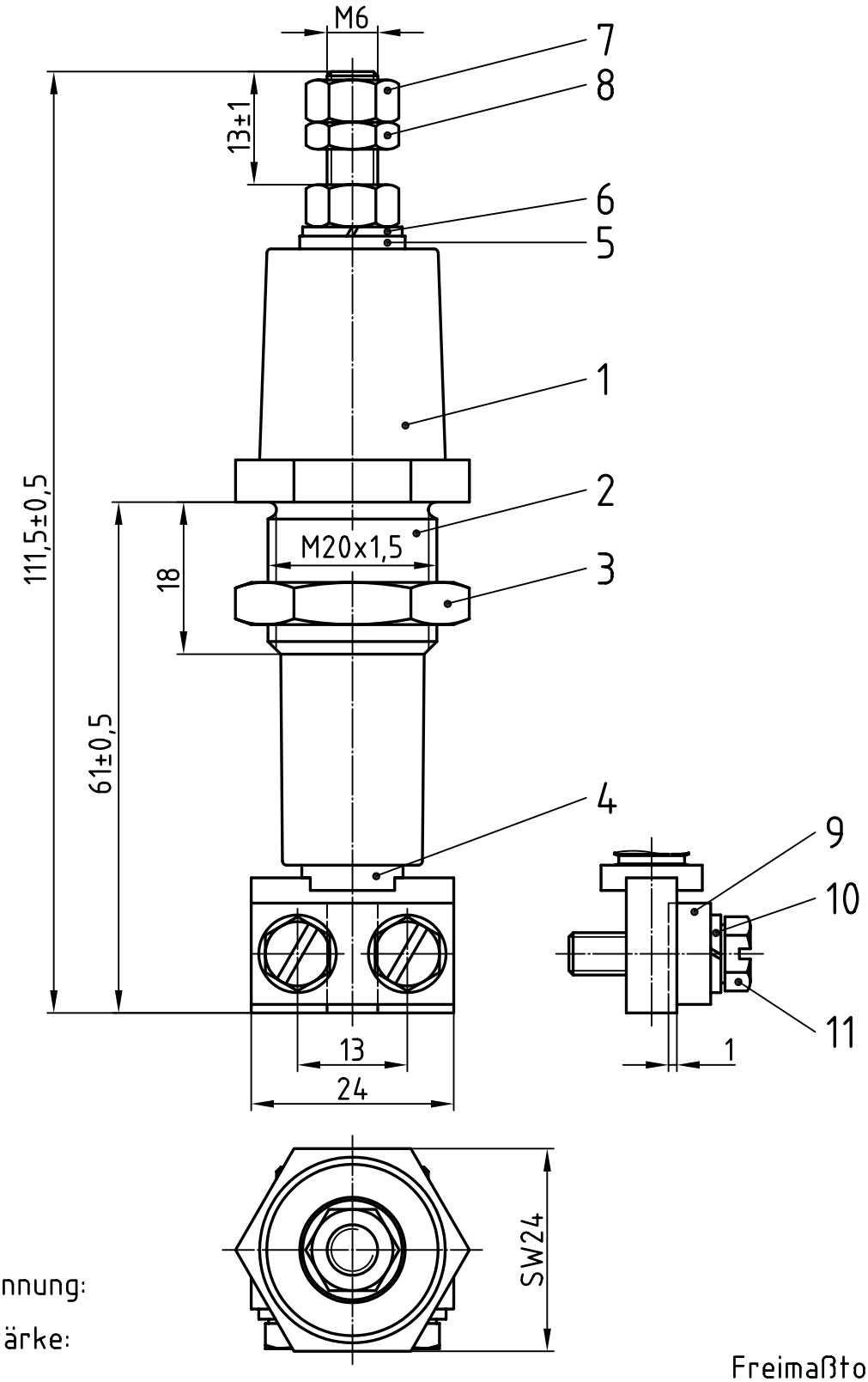

Nennisolationsspannung:
1100 V
Zul. Dauerstromstärke:
63 A (Ms-Bolzen)

Freimaßtol.: ±0,1

Teil	Stck.	Benennung	Teil	Stck.	Benennung
6	1	Federring 12-27/A6, DIN 127, Fst	12		
5	1	Zwischenhülse 22-01/119, Ms58	11	2	6kt-Schraube 12-25/933-5x18, DIN 933 Sz
4	1	Bolzen 23-10/221-3-119K, Ms58	10	2	Federring 12-27/A5, DIN 127, Fst
3	1	Gegenmutter 22-03/119K, Ms58	9	1	Druckstück 22-05/119-F+K, Ms58
2	1	Gewindebuchse 22-02/4, Ms58	8	1	6kt-Mutter 12-26/439-6, DIN 439, Ms
1	1	Isolator 23-13/220-1, NU514	7	2	6kt-Mutter 12-26/934-6, DIN 934, Ms

	Datum	Name
Bearb.	28.03.13	Blokesz
Gepr.	06.05.13	Schäfer
Norm		

Zünddurchschlagsichere Leitungsdurchführung

PLD 6/1100+10

Emil A. Peters
GmbH & Co. KG
Westfalenstr. 85
D-58636 Iserlohn

Zeichnungsnummer
29-91/220-A-K

M -

Zust.	Änderung	Datum	Name

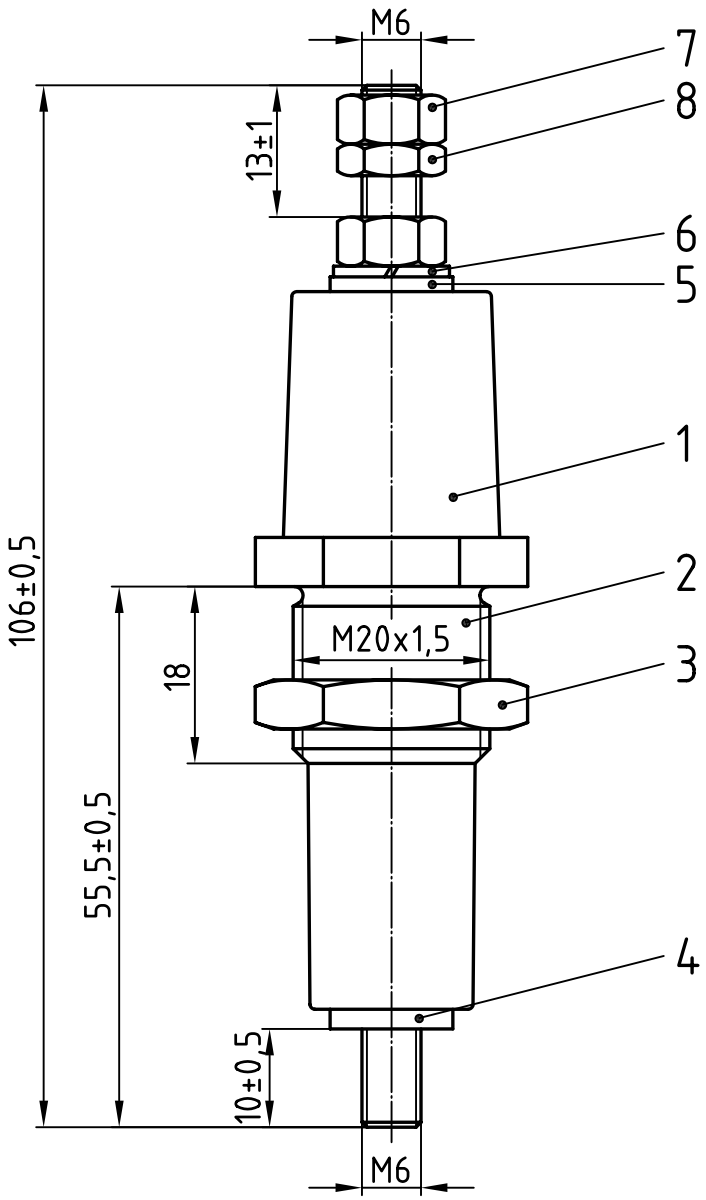

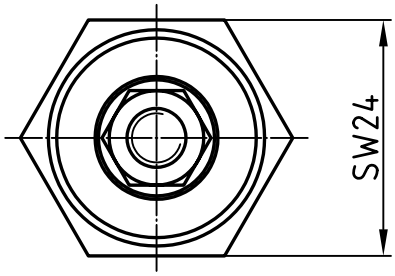

Nennisolationsspannung:
1100 V
Zul. Dauerstromstärke:
63 A (Ms-Bolzen)

Freimaßtol.: ±0,1

Teil	Stck.	Benennung	Teil	Stck.	Benennung
4	1	Bolzen 23-10/221-4-119M, Ms58	8	1	6kt-Mutter 12-26/439-6, DIN 439, Ms
3	1	Gegenmutter 22-03/119K, Ms58	7	2	6kt-Mutter 12-26/934-6, DIN 934, Ms
2	1	Gewindebuchse 22-02/4, Ms58	6	1	Federring 12-27/A6, DIN 127, Fst
1	1	Isolator 23-13/220-1, NU514	5	1	Zwischenhülse 22-01/119, Ms58

	Datum	Name
Bearb.	28.03.13	Blokesz
Gepr.	06.05.13	Schäfer
Norm		

Zünddurchschlagsichere Leitungsdurchführung

PLD 6/1100+10

Emil A. Peters
GmbH & Co. KG
Westfalenstr. 85
D-58636 Iserlohn

Zeichnungsnummer
29-91/220-A-M

M -

Zust.	Änderung	Datum	Name

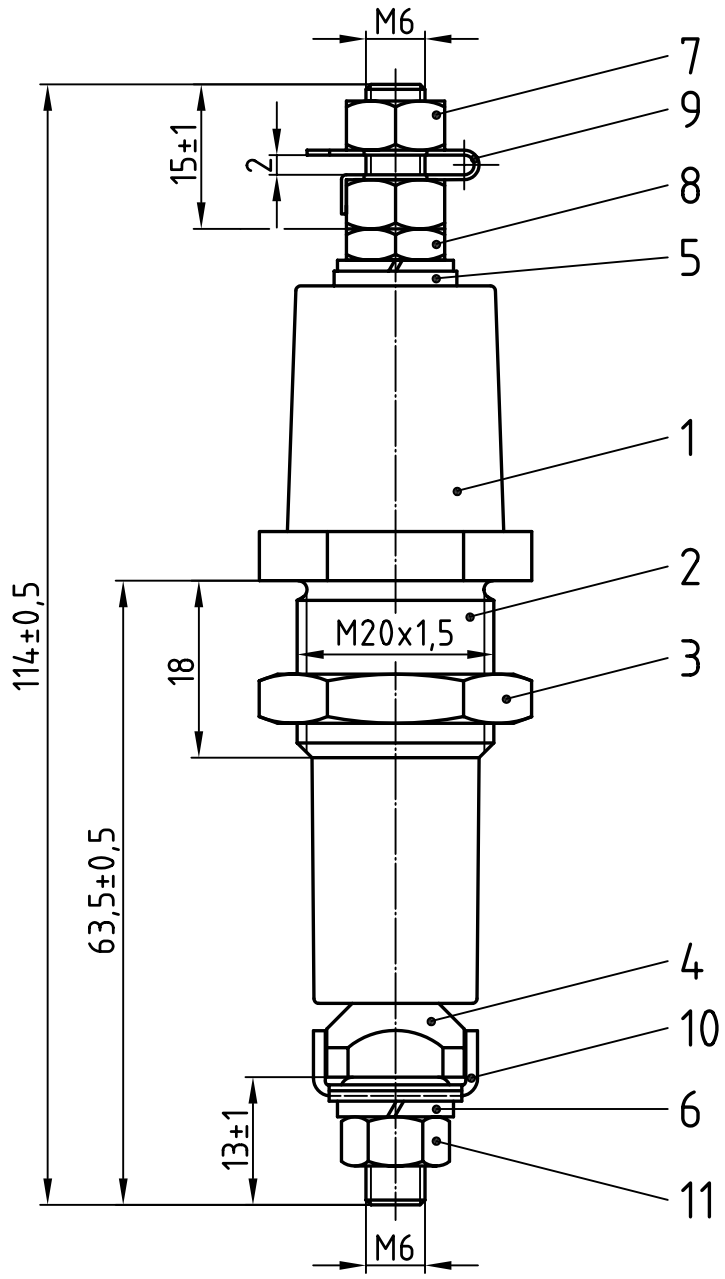

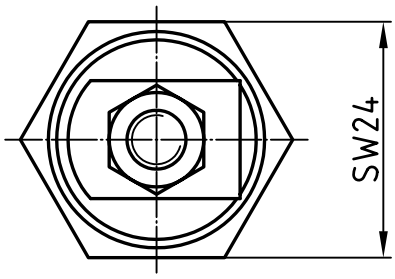

Nennisolationsspannung:
1100 V
Zul. Dauerstromstärke:
63 A (Ms-Bolzen)

Freimaßtol.: ±0,1

Teil	Stck.	Benennung	Teil	Stck.	Benennung
6	2	Federring 12-27/A6, DIN 127, Fst	12		
5	1	Zwischenhülse 22-01/119, Ms58	11	1	6kt-Mutter 12-26/934-6St, DIN 934
4	1	Bolzen 23-10/221-1-119B, Ms58	10	1	Klemmbügel 22-06/119, St
3	1	Gegenmutter 22-03/119K, Ms58	9	1	Sicherungsblech 22-15/6, Cu
2	1	Gewindebuchse 22-02/4, Ms58	8	1	6kt-Mutter 12-26/439-6, DIN 439, Ms
1	1	Isolator 23-13/220-1, NU514	7	2	6kt-Mutter 12-26/934-6, DIN 934, Ms

	Datum	Name
Bearb.	28.03.13	Blokesz
Gepr.	06.05.13	Schäfer
Norm		

Zünddurchschlagsichere Leitungsdurchführung

PLD 6/1100+10

Emil A. Peters
GmbH & Co. KG
Westfalenstr. 85
D-58636 Iserlohn

Zeichnungsnummer
29-91/220-As-B

M -

Zust.	Änderung	Datum	Name

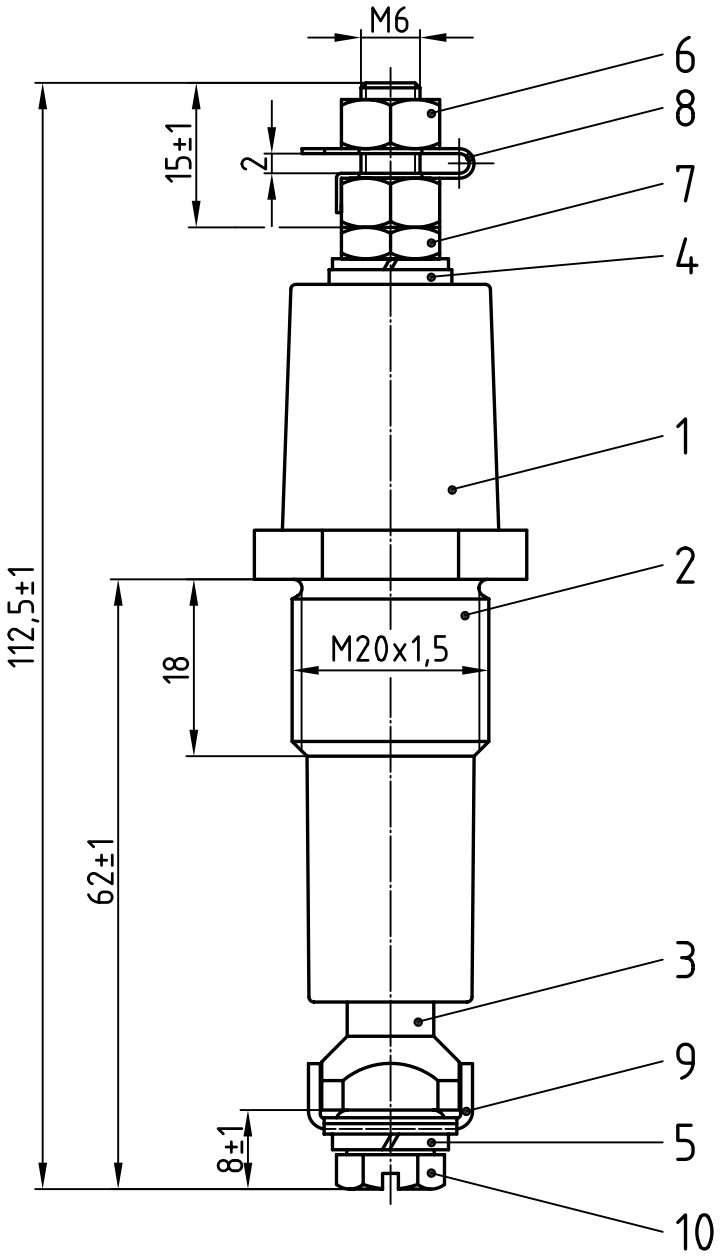

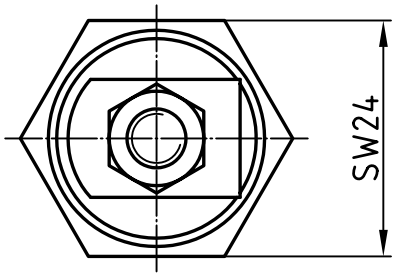

Nennisolationsspannung:
1100 V
Zul. Dauerstromstärke:
63 A (Ms-Bolzen)

Freimaßtol.: ±0,1

Teil	Stck.	Benennung	Teil	Stck.	Benennung
5	2	Federring 12-27/A6, DIN 127, Fst	10	1	6kt-Schraube 12-25/933-6x12, DIN 933 Sz
4	1	Zwischenhülse 22-01/119, Ms58	9	1	Klemmbügel 22-06/119, St
3	1	Bolzen 22-10/221-2-119C, Ms58	8	1	Sicherungsblech 22-15/6, Cu
2	1	Gewindebuchse 22-02/4, Ms58	7	1	6kt-Mutter 12-26/439-6, DIN 439, Ms
1	1	Isolator 23-13/220-1, NU514	6	2	6kt-Mutter 12-26/934-6, DIN 934, Ms

	Datum	Name
Bearb.	28.03.13	Blokesz
Gepr.	06.05.13	Schäfer
Norm		

Zünddurchschlagsichere Leitungsdurchführung

PLD 6/1100+10

Emil A. Peters
GmbH & Co. KG
Westfalenstr. 85
D-58636 Iserlohn

Zeichnungsnummer
29-91/220-As-C-o

M -

Zust.	Änderung	Datum	Name

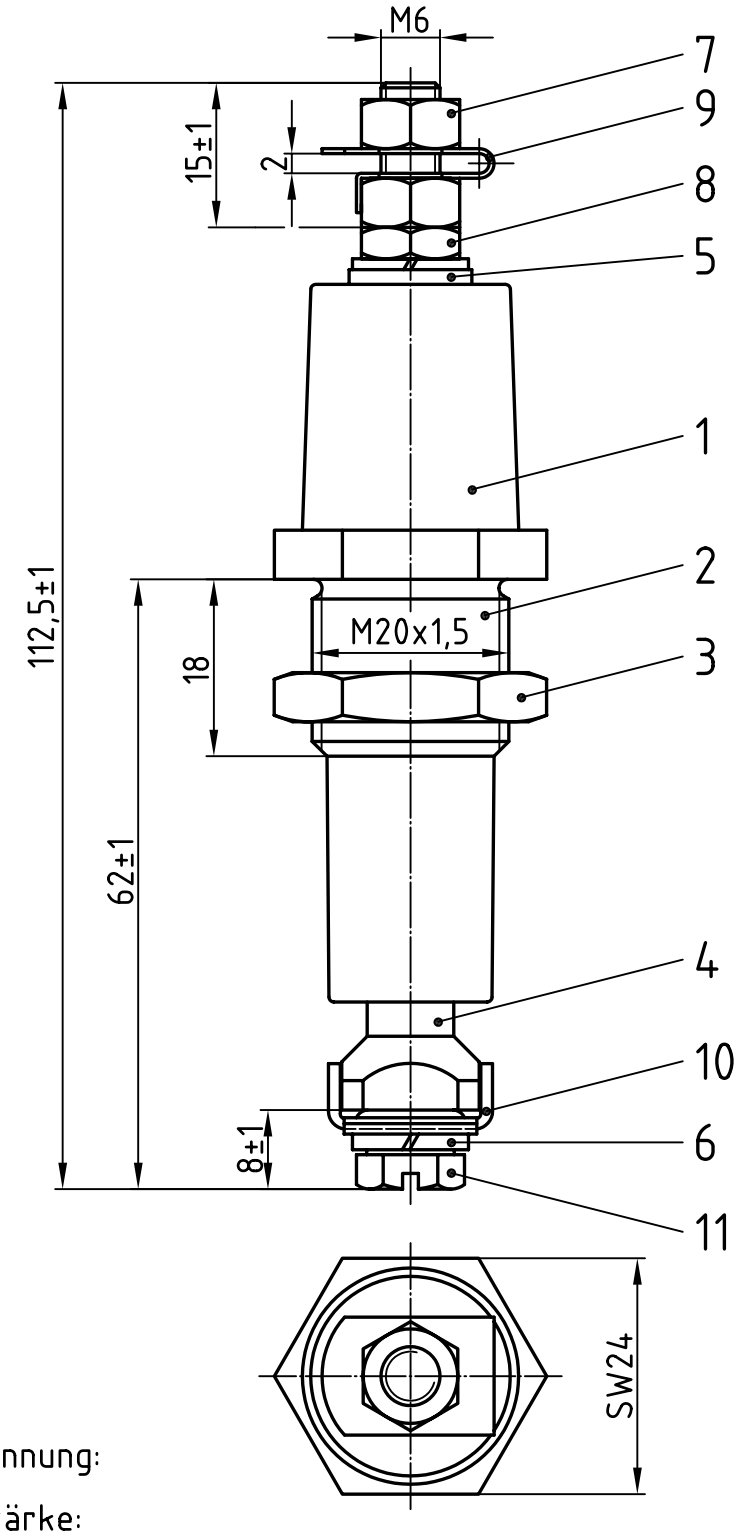

Nennisolationsspannung:
1100 V
Zul. Dauerstromstärke:
63 A (Ms-Bolzen)

Freimaßtol.: ±0,1

Teil	Stck.	Benennung	Teil	Stck.	Benennung
6	2	Federring 12-27/A6, DIN 127, Fst	12		
5	1	Zwischenhülse 22-01/119, Ms58	11	1	6kt-Schraube 12-25/933-6x12, DIN 933 Sz
4	1	Bolzen 22-10/221-2-119C, Ms58	10	1	Klemmbügel 22-06/119, St
3	1	Gegenmutter 22-03/119K, Ms58	9	1	Sicherungsblech 22-15/6, Cu
2	1	Gewindebuchse 22-02/4, Ms58	8	1	6kt-Mutter 12-26/439-6, DIN 439, Ms
1	1	Isolator 23-13/220-1, NU514	7	2	6kt-Mutter 12-26/934-6, DIN 934, Ms

	Datum	Name
Bearb.	28.03.13	Blokesz
Gepr.	06.05.13	Schäfer
Norm		

Zünddurchschlagsichere Leitungsdurchführung

PLD 6/1100+10

Emil A. Peters
GmbH & Co. KG
Westfalenstr. 85
D-58636 Iserlohn

Zeichnungsnummer
29-91/220-As-C

M -

Zust.	Änderung	Datum	Name

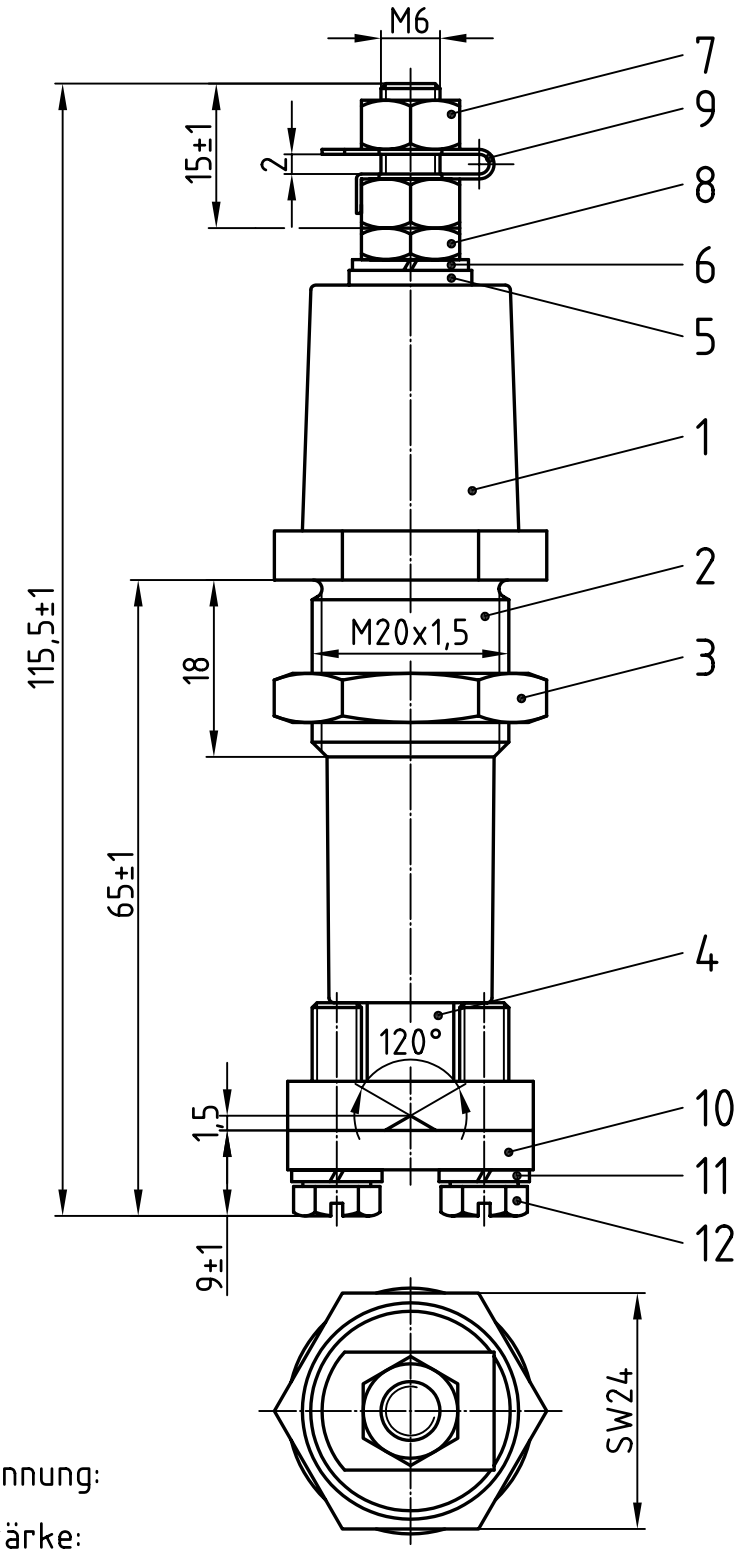

Nennisolationsspannung:
1100 V
Zul. Dauerstromstärke:
63 A (Ms-Bolzen)

Freimaßtol.: ±0,1

Teil	Stck.	Benennung	Teil	Stck.	Benennung
6	1	Federring 12-27/A6, DIN 127, Fst	12	2	6kt-Schraube 12-25/933-5x18, DIN 933 Sz
5	1	Zwischenhülse 22-01/119, Ms58	11	2	Federring 12-27/A5, DIN 127, Fst
4	1	Bolzen 23-10/221-2-119D, Ms58	10	1	Druckstück 22-05/119-D, Ms58
3	1	Gegenmutter 22-03/119K, Ms58	9	1	Sicherungsblech 22-15/6, Cu
2	1	Gewindebuchse 22-02/4, Ms58	8	1	6kt-Mutter 12-26/439-6, DIN 439, Ms
1	1	Isolator 23-13/220-1, NU514	7	2	6kt-Mutter 12-26/934-6, DIN 934, Ms

	Datum	Name
Bearb.	28.03.13	Blokesz
Gepr.	06.05.13	Schäfer
Norm		

Zünddurchschlagsichere Leitungsdurchführung

PLD 6/1100+10

Emil A. Peters
GmbH & Co. KG
Westfalenstr. 85
D-58636 Iserlohn

Zeichnungsnummer
29-91/220-As-D

M -

Zust.	Änderung	Datum	Name

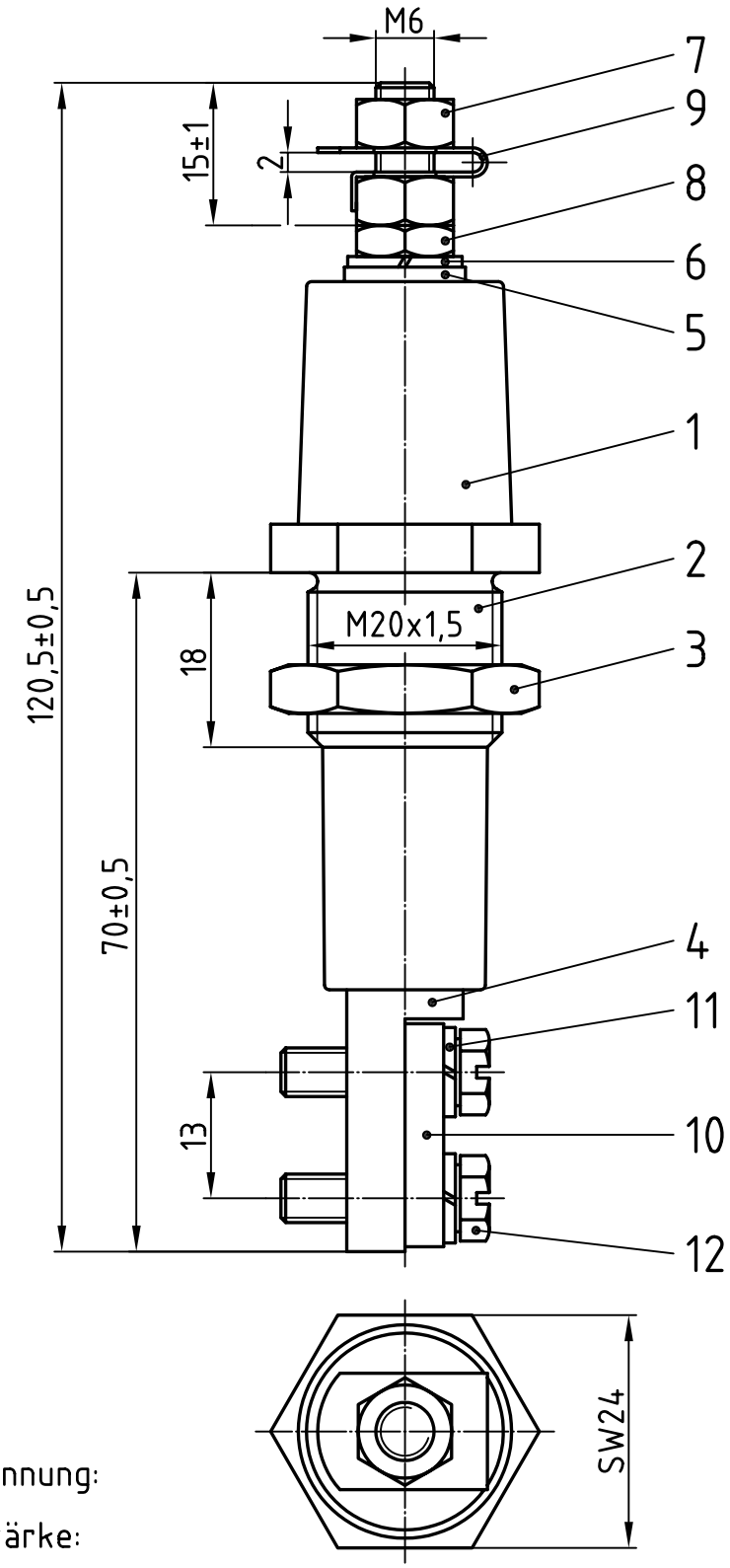

Nennisolationsspannung:
1100 V
Zul. Dauerstromstärke:
63 A (Ms-Bolzen)

Freimaßtol.: ±0,1

Teil	Stck.	Benennung	Teil	Stck.	Benennung
6	1	Federring 12-27/A6, DIN 127, Fst	12	2	6kt-Schraube 12-25/933-5x18, DIN 933 Sz
5	1	Zwischenhülse 22-01/119, Ms58	11	2	Federring 12-27/A5, DIN 127, Fst
4	1	Bolzen 22-10/221-100, Ms58	10	1	Druckstück 22-05/119-F+K, Ms58
3	1	Gegenmutter 22-03/119K, Ms58	9	1	Sicherungsblech 22-15/6, Cu
2	1	Gewindebuchse 22-02/4, Ms58	8	1	6kt-Mutter 12-26/439-6, DIN 439, Ms
1	1	Isolator 23-13/220-1, NU514	7	2	6kt-Mutter 12-26/934-6, DIN 934, Ms

	Datum	Name
Bearb.	28.03.13	Blokesz
Gepr.	06.05.13	Schäfer
Norm		

Zünddurchschlagsichere Leitungsdurchführung

PLD 6/1100+10

Emil A. Peters
GmbH & Co. KG
Westfalenstr. 85
D-58636 Iserlohn

Zeichnungsnummer
29-91/220-As-F

M -

Zust.	Änderung	Datum	Name

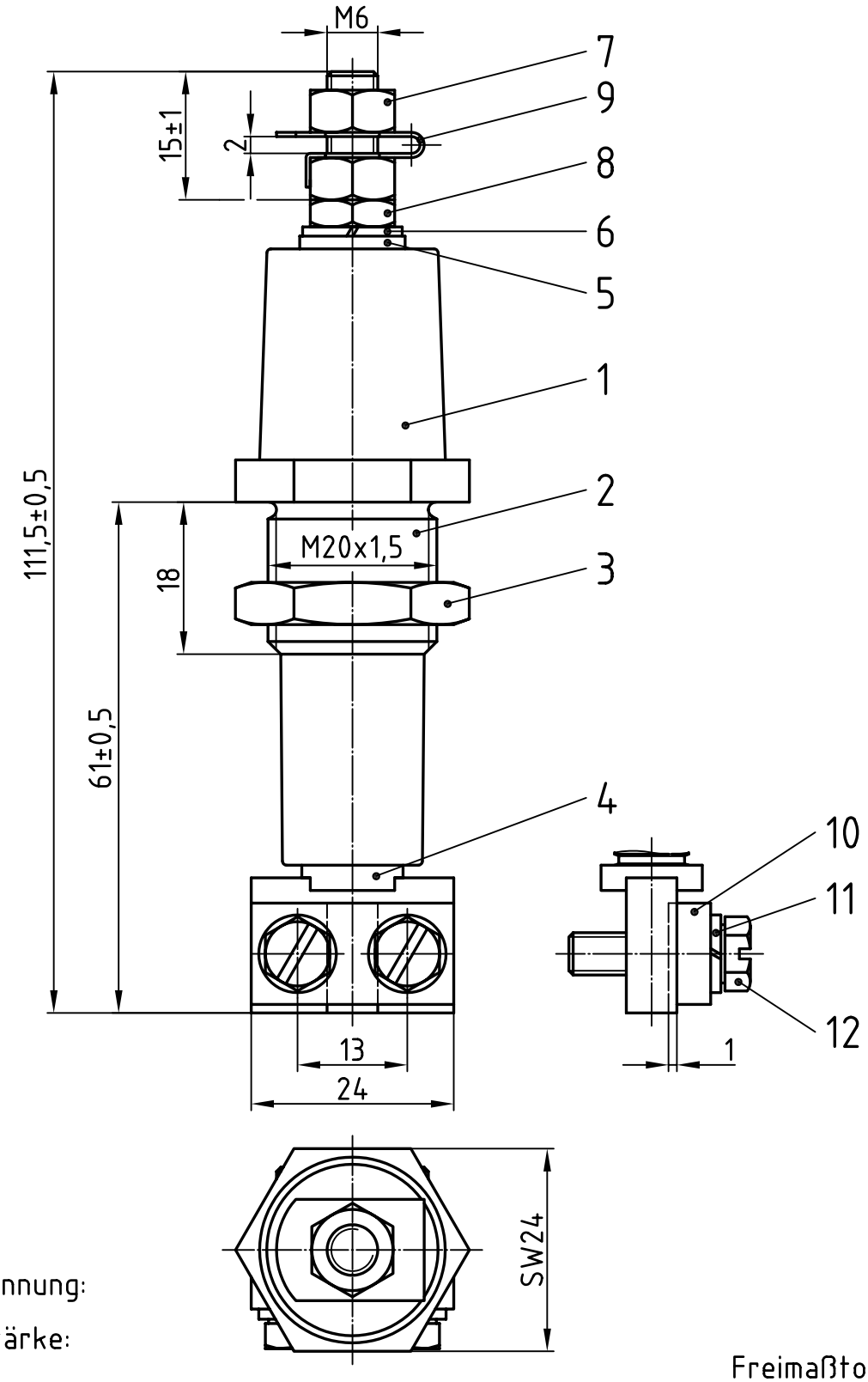

Nennisolationsspannung:
1100 V
Zul. Dauerstromstärke:
63 A (Ms-Bolzen)

Freimaßtol.: ±0,1

Teil	Stck.	Benennung	Teil	Stck.	Benennung
6	1	Federring 12-27/A6, DIN 127, Fst	12	2	6kt-Schraube 12-25/933-5x18, DIN 933 Sz
5	1	Zwischenhülse 22-01/119, Ms58	11	2	Federring 12-27/A5, DIN 127, Fst
4	1	Bolzen 23-10/221-3-119K, Ms58	10	1	Druckstück 22-05/119-F+K, Ms58
3	1	Gegenmutter 22-03/119K, Ms58	9	1	Sicherungsblech 22-15/6, Cu
2	1	Gewindebuchse 22-02/4, Ms58	8	1	6kt-Mutter 12-26/439-6, DIN 439, Ms
1	1	Isolator 23-13/220-1, NU514	7	2	6kt-Mutter 12-26/934-6, DIN 934, Ms

	Datum	Name
Bearb.	28.03.13	Blokesz
Gepr.	06.05.13	Schäfer
Norm		

Zünddurchschlagsichere Leitungsdurchführung

PLD 6/1100+10

Emil A. Peters
GmbH & Co. KG
Westfalenstr. 85
D-58636 Iserlohn

Zeichnungsnummer
29-91/220-As-K

M -

Zust.	Änderung	Datum	Name

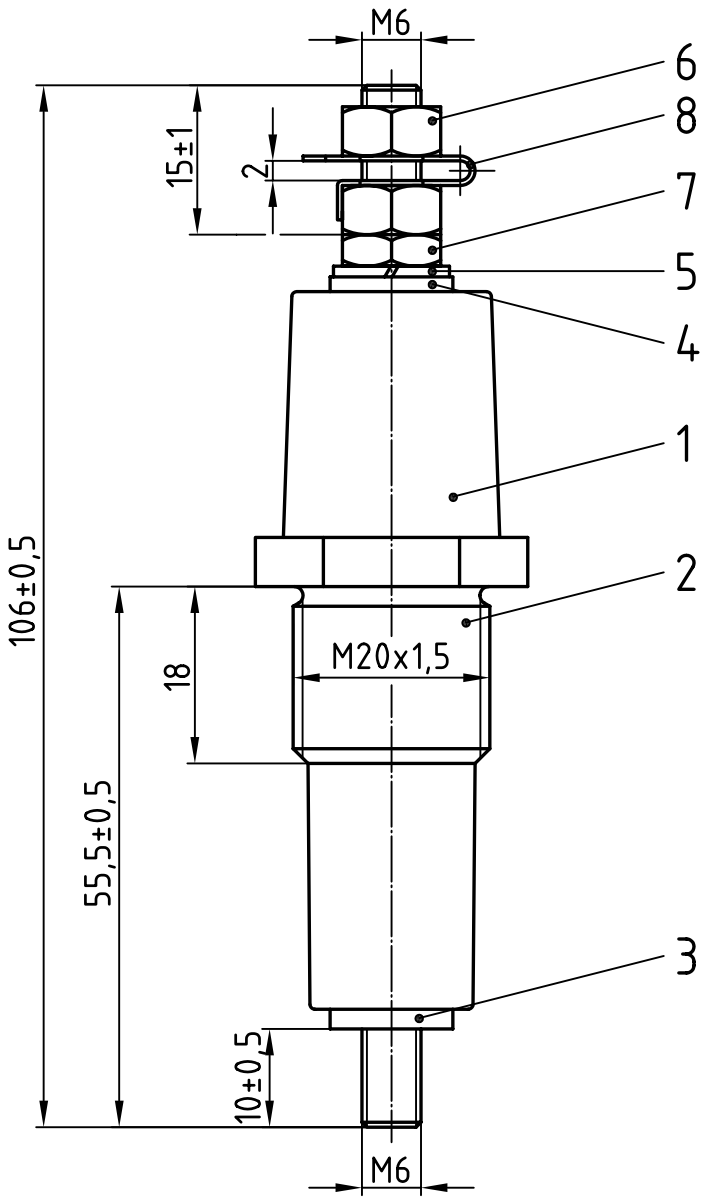

Nennisolationsspannung:
1100 V
Zul. Dauerstromstärke:
63 A (Ms-Bolzen)

Freimaßtol.: ±0,1

Teil	Stck.	Benennung	Teil	Stck.	Benennung
4	1	Zwischenhülse 22-01/119, Ms58	8	1	Sicherungsblech 22-15/6, Cu
3	1	Bolzen 23-10/221-4-119M, Ms58	7	1	6kt-Mutter 12-26/439-6, DIN 439, Ms
2	1	Gewindebuchse 22-02/4, Ms58	6	2	6kt-Mutter 12-26/934-6, DIN 934, Ms
1	1	Isolator 23-13/220-1, NU514	5	1	Federring 12-27/A6, DIN 127, Fst

	Datum	Name
Bearb.	28.03.13	Blokesz
Gepr.	06.05.13	Schäfer
Norm		

Zünddurchschlagsichere Leitungsdurchführung

PLD 6/1100+10

Emil A. Peters
GmbH & Co. KG
Westfalenstr. 85
D-58636 Iserlohn

Zeichnungsnummer
29-91/220-As-M-o

M -

Zust.	Änderung	Datum	Name

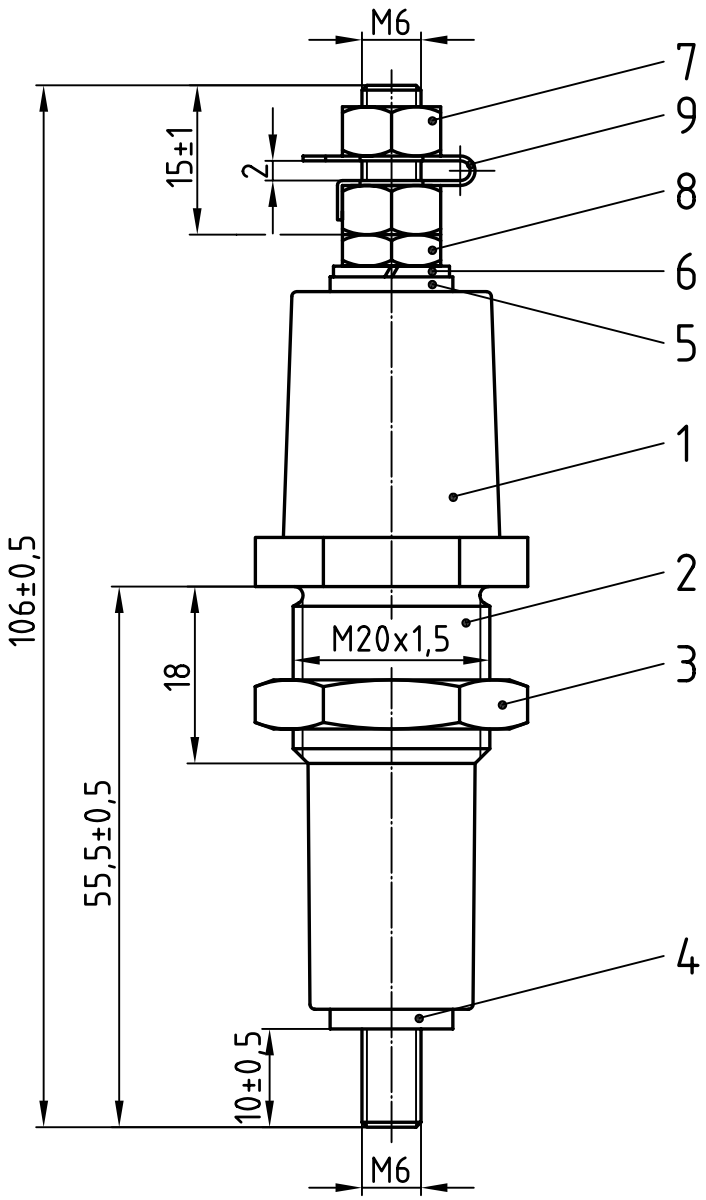

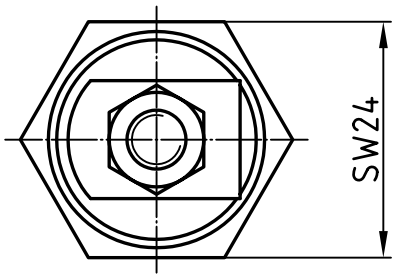

Nennisolationsspannung:
1100 V
Zul. Dauerstromstärke:
63 A (Ms-Bolzen)

Freimaßtol.: ±0,1

Teil	Stck.	Benennung	Teil	Stck.	Benennung
5	1	Zwischenhülse 22-01/119, Ms58	10		
4	1	Bolzen 23-10/221-4-119M, Ms58	9	1	Sicherungsblech 22-15/6, Cu
3	1	Gegenmutter 22-03/119K, Ms58	8	1	6kt-Mutter 12-26/439-6, DIN 439, Ms
2	1	Gewindebuchse 22-02/4, Ms58	7	2	6kt-Mutter 12-26/934-6, DIN 934, Ms
1	1	Isolator 23-13/220-1, NU514	6	1	Federring 12-27/A6, DIN 127, Fst

	Datum	Name
Bearb.	28.03.13	Blokesz
Gepr.	06.05.13	Schäfer
Norm		

Zünddurchschlagsichere Leitungsdurchführung

PLD 6/1100+10

Emil A. Peters
GmbH & Co. KG
Westfalenstr. 85
D-58636 Iserlohn

Zeichnungsnummer
29-91/220-As-M

M -

Zust.	Änderung	Datum	Name

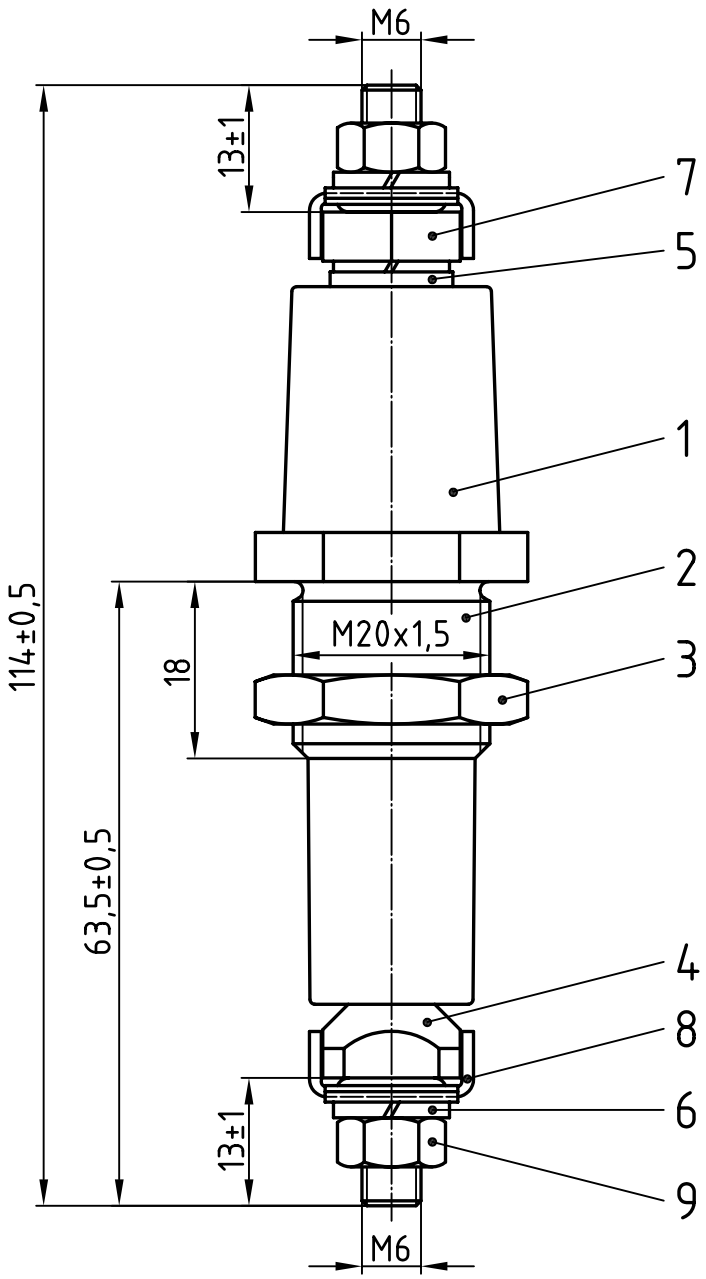

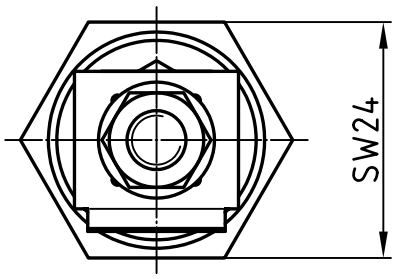

Nennisolationsspannung:
1100 V
Zul. Dauerstromstärke:
63 A (Ms-Bolzen)

Freimaßtol.: ±0,1

Teil	Stck.	Benennung	Teil	Stck.	Benennung
5	1	Zwischenhülse 22-01/119, Ms58	10		
4	1	Bolzen 23-10/221-1-119B, Ms58	9	2	6kt-Mutter 12-26/934-6St, DIN 934
3	1	Gegenmutter 22-03/119K, Ms58	8	2	Klemmbügel 22-06/119, St
2	1	Gewindebuchse 22-02/4, Ms58	7	1	Stützmutter 22-08/119, Ms58
1	1	Isolator 23-13/220-1, NU514	6	3	Federring 12-27/A6, DIN 127, Fst

	Datum	Name
Bearb.	28.03.13	Blokesz
Gepr.	06.05.13	Schäfer
Norm		

Zünddurchschlagsichere Leitungsdurchführung

PLD 6/1100+10

Zust.	Änderung	Datum	Name

Emil A. Peters
GmbH & Co. KG
Westfalenstr. 85
D-58636 Iserlohn

Zeichnungsnummer
29-91/220-B-B

M -

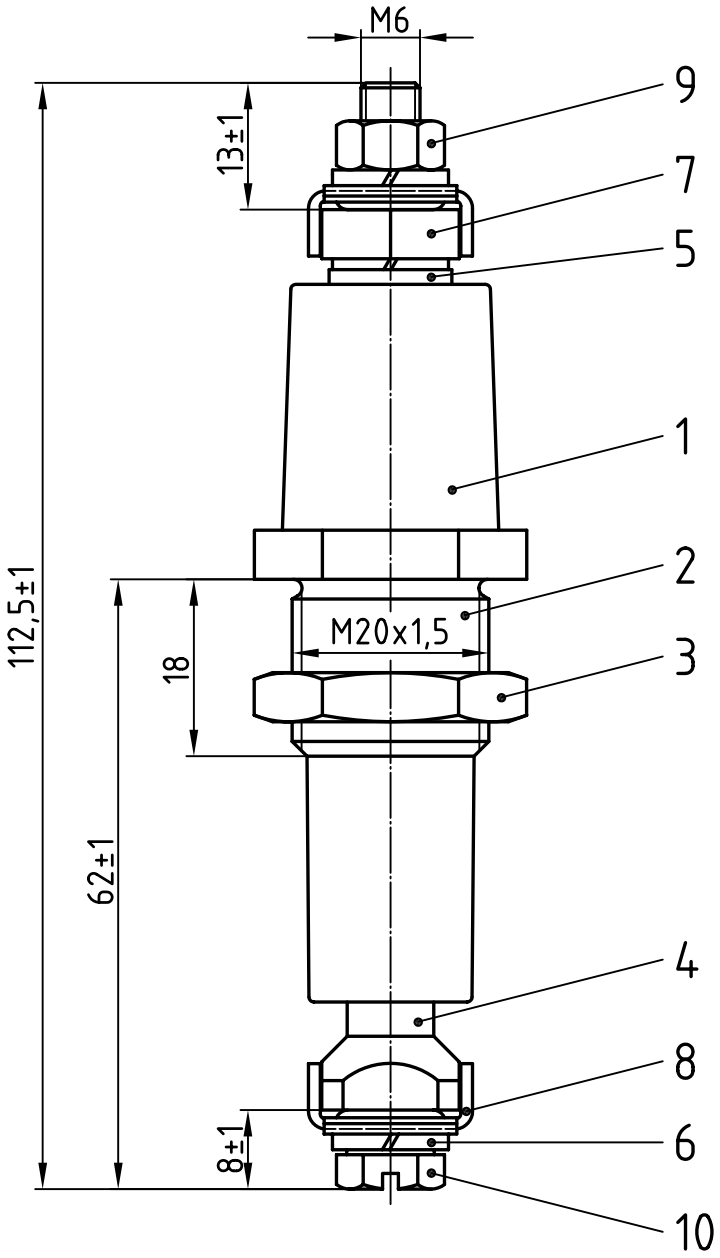

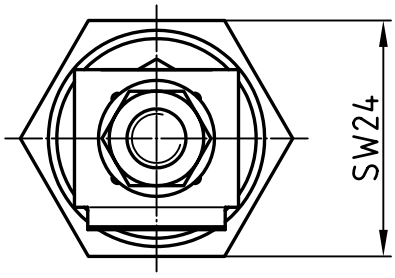

Nennisolationsspannung:
1100 V
Zul. Dauerstromstärke:
63 A (Ms-Bolzen)

Freimaßtol.: ±0,1

Teil	Stck.	Benennung	Teil	Stck.	Benennung
5	1	Zwischenhülse 22-01/119, Ms58	10	1	6kt-Schraube 12-25/933-6x12, DIN 933 Sz
4	1	Bolzen 22-10/221-2-119C, Ms58	9	1	6kt-Mutter 12-26/934-6St, DIN 934
3	1	Gegenmutter 22-03/119K, Ms58	8	2	Klemmbügel 22-06/119, St
2	1	Gewindebuchse 22-02/4, Ms58	7	1	Stützmutter 22-08/119, Ms58
1	1	Isolator 23-13/220-1, NU514	6	3	Federring 12-27/A6, DIN 127, Fst

	Datum	Name
Bearb.	02.04.13	Blokesz
Gepr.	06.05.13	Schäfer
Norm		

Zünddurchschlagsichere Leitungsdurchführung

PLD 6/1100+10

Zust.	Änderung	Datum	Name

Emil A. Peters
GmbH & Co. KG
Westfalenstr. 85
D-58636 Iserlohn

Zeichnungsnummer
29-91/220-B-C

M -

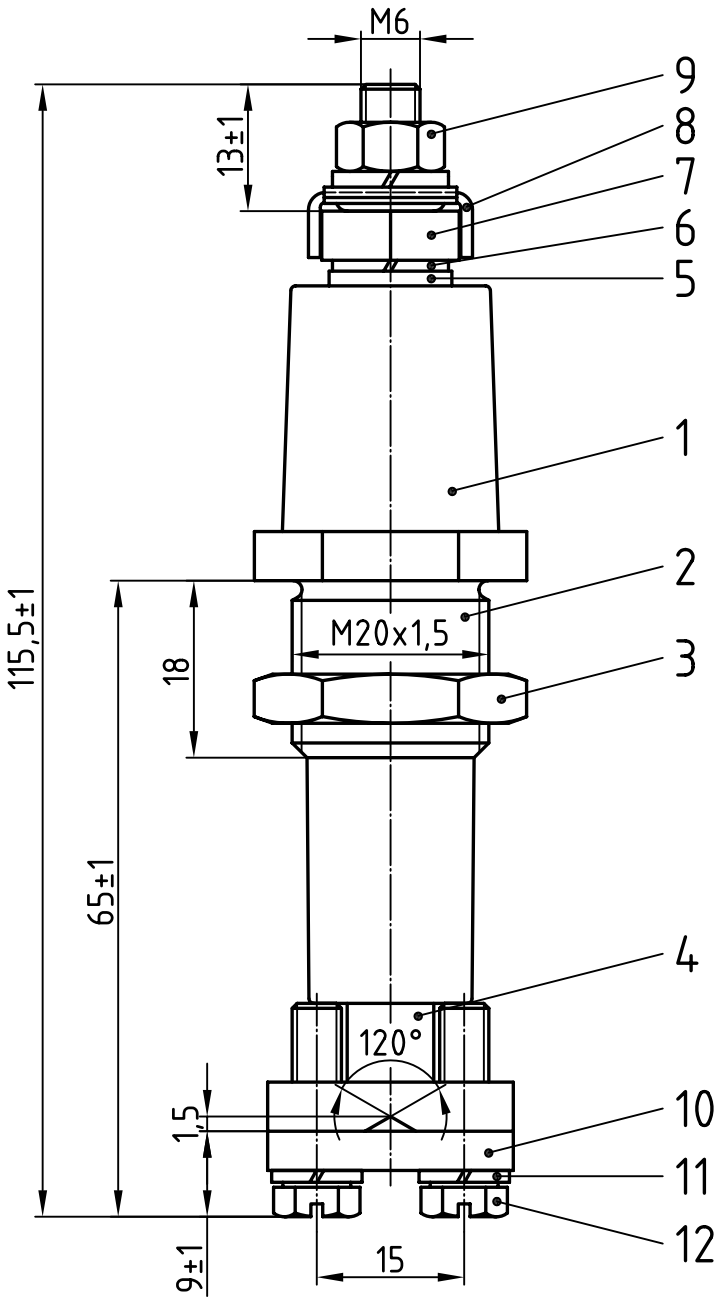

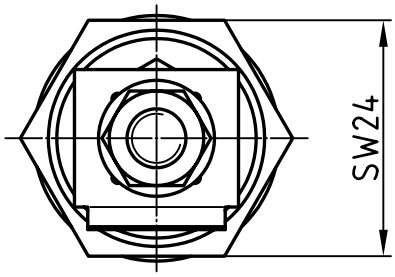

Nennisolationsspannung:
1100 V
Zul. Dauerstromstärke:
63 A (Ms-Bolzen)

Freimaßtol.: ±0,1

Teil	Stck.	Benennung	Teil	Stck.	Benennung
6	2	Federring 12-27/A6, DIN 127, Fst	12	2	6kt-Schraube 12-25/933-5x18, DIN 933 Sz
5	1	Zwischenhülse 22-01/119, Ms58	11	2	Federring 12-27/A5, DIN 127, Fst
4	1	Bolzen 23-10/221-2-119D, Ms58	10	1	Druckstück 22-05/119-D, Ms58
3	1	Gegenmutter 22-03/119K, Ms58	9	1	6kt-Mutter 12-26/934-6St, DIN 934
2	1	Gewindebuchse 22-02/4, Ms58	8	1	Klemmbügel 22-06/119, St
1	1	Isolator 23-13/220-1, NU514	7	1	Stützmutter 22-08/119, Ms58

	Datum	Name
Bearb.	02.04.13	Blokesz
Gepr.	07.05.13	Schäfer
Norm		

Zünddurchschlagsichere Leitungsdurchführung

PLD 6/1100+10

Emil A. Peters
GmbH & Co. KG
Westfalenstr. 85
D-58636 Iserlohn

Zeichnungsnummer
29-91/220-B-D

M -

Zust.	Änderung	Datum	Name

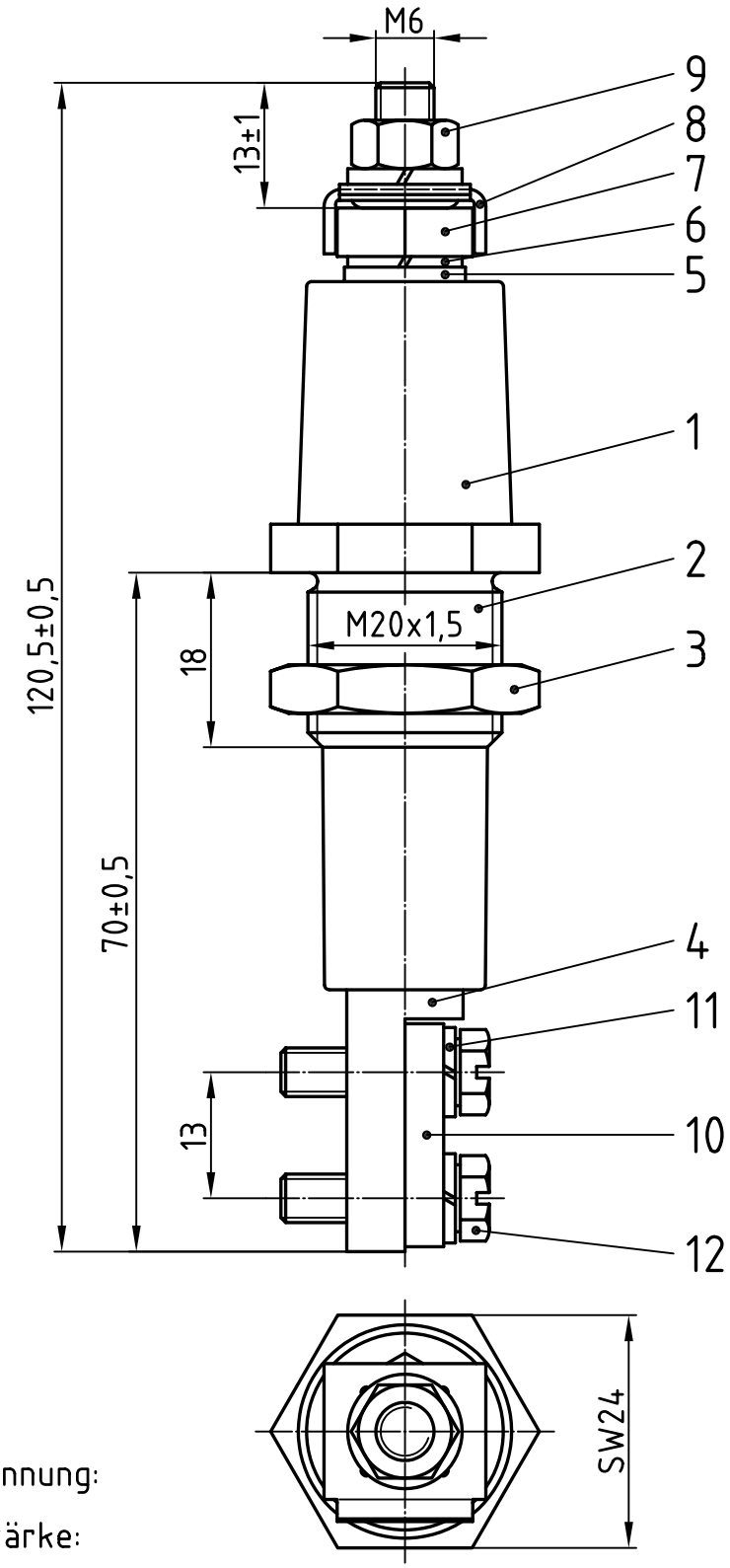

Nennisolationsspannung:
1100 V
Zul. Dauerstromstärke:
63 A (Ms-Bolzen)

Freimaßtol.: ±0,1

Teil	Stck.	Benennung	Teil	Stck.	Benennung
6	2	Federring 12-27/A6, DIN 127, Fst	12	2	6kt-Schraube 12-25/933-5x18, DIN 933 Sz
5	1	Zwischenhülse 22-01/119, Ms58	11	2	Federring 12-27/A5, DIN 127, Fst
4	1	Bolzen 22-10/221-100, Ms58	10	1	Druckstück 22-05/119-F+K, Ms58
3	1	Gegenmutter 22-03/119K, Ms58	9	1	6kt-Mutter 12-26/934-6St, DIN 934
2	1	Gewindebuchse 22-02/4, Ms58	8	1	Klemmbügel 22-06/119, St
1	1	Isolator 23-13/220-1, NU514	7	1	Stützmutter 22-08/119, Ms58

	Datum	Name
Bearb.	02.04.13	Blokesz
Gepr.	07.05.13	Schäfer
Norm		

Zünddurchschlagsichere Leitungsdurchführung

PLD 6/1100+10

Emil A. Peters
GmbH & Co. KG
Westfalenstr. 85
D-58636 Iserlohn

Zeichnungsnummer
29-91/220-B-F

M -

Zust.	Änderung	Datum	Name

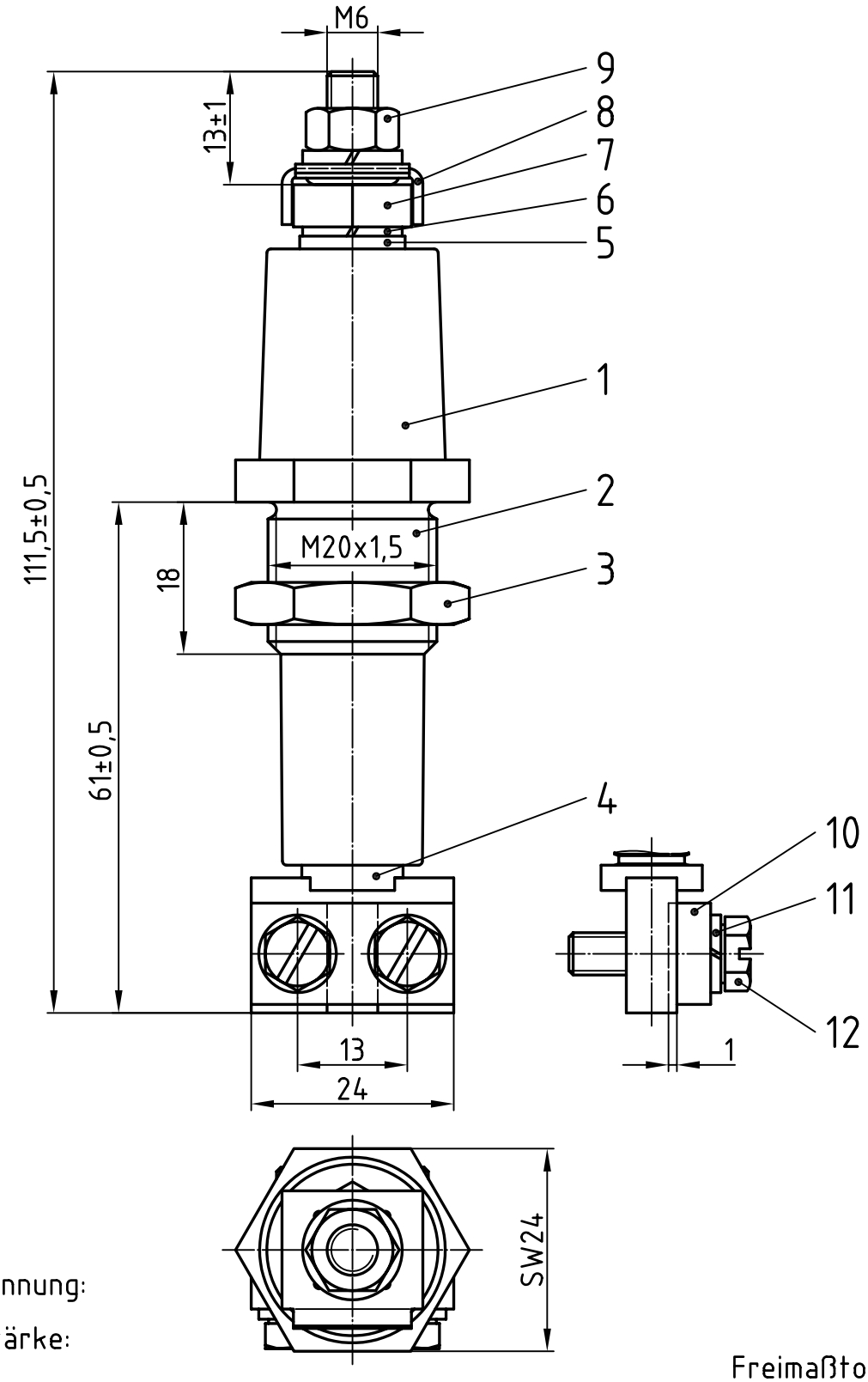

Nennisolationsspannung:
1100 V
Zul. Dauerstromstärke:
63 A (Ms-Bolzen)

Freimaßtol.: ±0,1

Teil	Stck.	Benennung	Teil	Stck.	Benennung
6	2	Federring 12-27/A6, DIN 127, Fst	12	2	6kt-Schraube 12-25/933-5x18, DIN 933 Sz
5	1	Zwischenhülse 22-01/119, Ms58	11	2	Federring 12-27/A5, DIN 127, Fst
4	1	Bolzen 23-10/221-3-119K, Ms58	10	1	Druckstück 22-05/119-F+K, Ms58
3	1	Gegenmutter 22-03/119K, Ms58	9	1	6kt-Mutter 12-26/934-6St, DIN 934
2	1	Gewindebuchse 22-02/4, Ms58	8	1	Klemmbügel 22-06/119, St
1	1	Isolator 23-13/220-1, NU514	7	1	Stützmutter 22-08/119, Ms58

	Datum	Name
Bearb.	03.04.13	Blokesz
Gepr.	07.05.13	Schäfer
Norm		

Zünddurchschlagsichere Leitungsdurchführung

PLD 6/1100+10

Emil A. Peters
GmbH & Co. KG
Westfalenstr. 85
D-58636 Iserlohn

Zeichnungsnummer
29-91/220-B-K

M -

Zust.	Änderung	Datum	Name

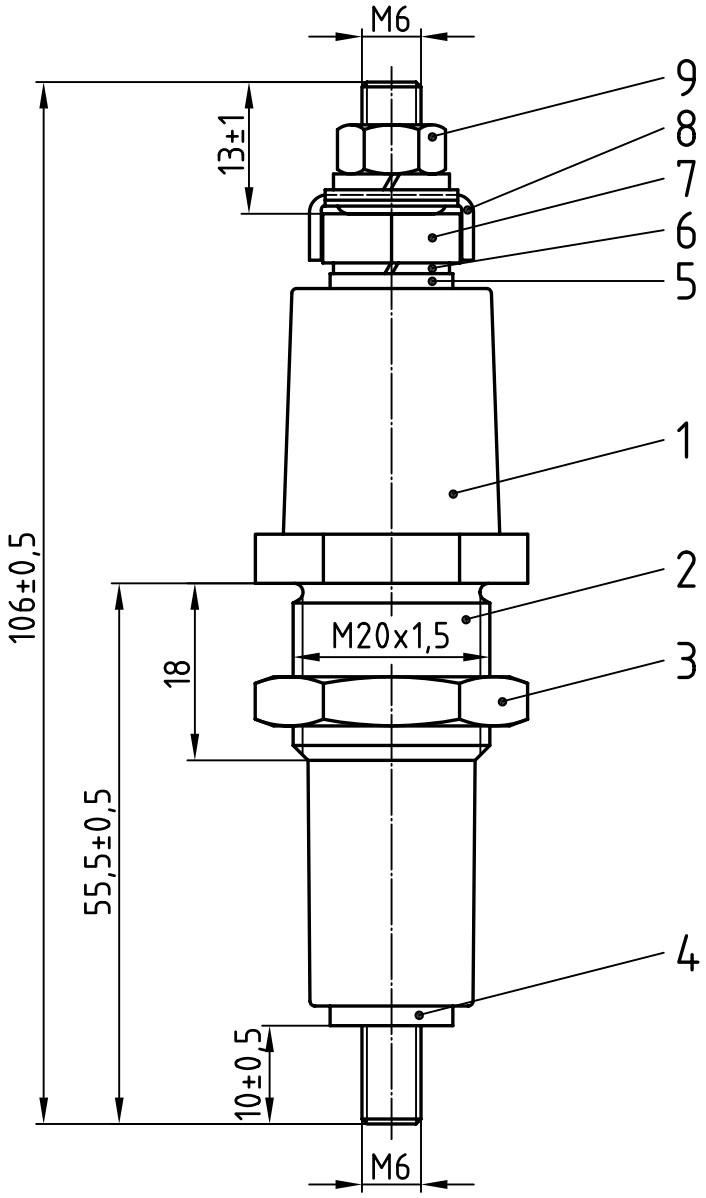

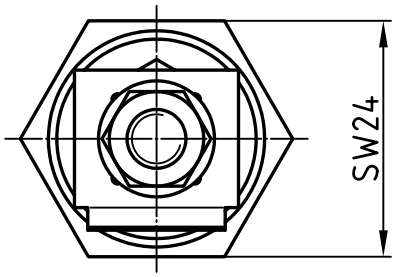

Nennisolationsspannung:
1100 V
Zul. Dauerstromstärke:
63 A (Ms-Bolzen)

Freimaßtol.: ±0,1

Teil	Stck.	Benennung	Teil	Stck.	Benennung
5	1	Zwischenhülse 22-01/119, Ms58	10		
4	1	Bolzen 23-10/221-4-119M, Ms58	9	1	6kt-Mutter 12-26/934-6St, DIN 934
3	1	Gegenmutter 22-03/119K, Ms58	8	1	Klemmbügel 22-06/119, St
2	1	Gewindebuchse 22-02/4, Ms58	7	1	Stützmutter 22-08/119, Ms58
1	1	Isolator 23-13/220-1, NU514	6	2	Federring 12-27/A6, DIN 127, Fst

	Datum	Name
Bearb.	03.04.13	Blokesz
Gepr.	07.05.13	Schäfer
Norm		

Zünddurchschlagsichere Leitungsdurchführung

PLD 6/1100+10

Emil A. Peters
GmbH & Co. KG
Westfalenstr. 85
D-58636 Iserlohn

Zeichnungsnummer
29-91/220-B-M

M -

Zust.	Änderung	Datum	Name

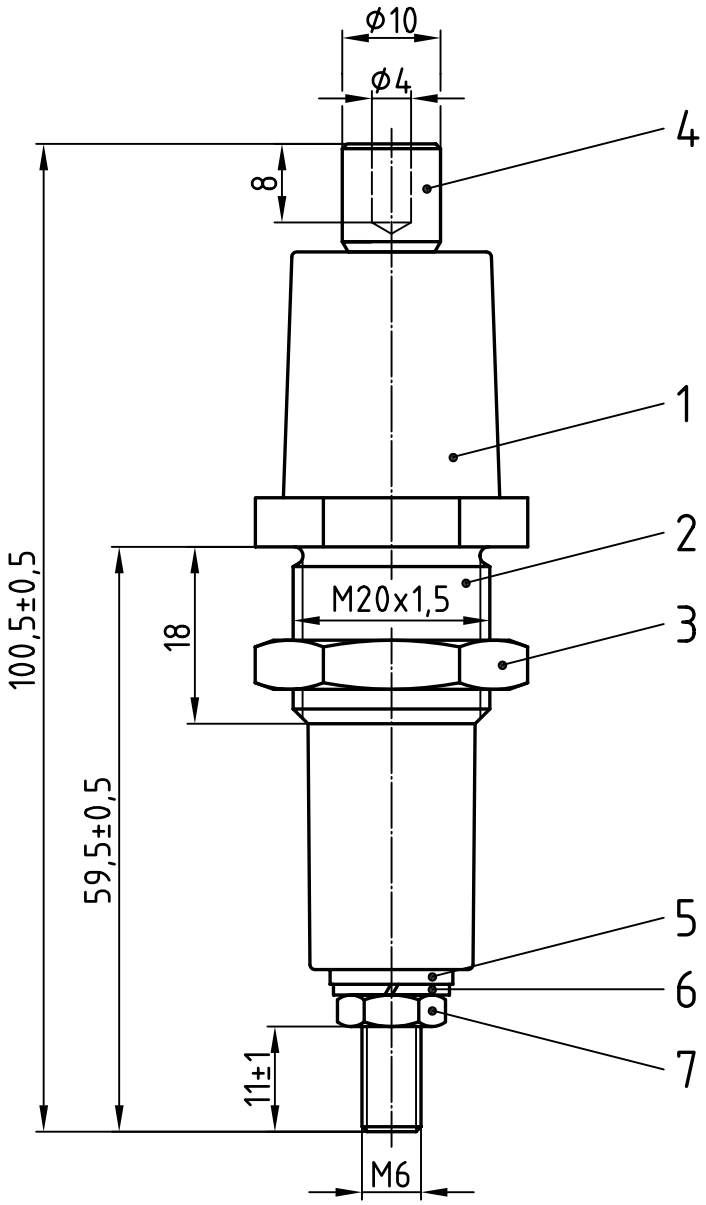

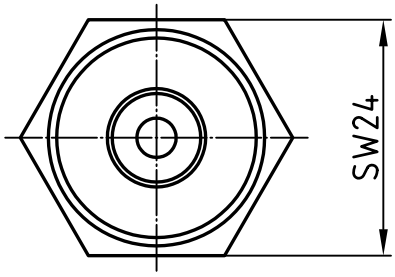

Nennisolationsspannung:
1100 V
Zul. Dauerstromstärke:
63 A (Ms-Bolzen)

Freimaßtol.: ±0,1

Teil	Stck.	Benennung	Teil	Stck.	Benennung
4	1	Bolzen 22-10/221-96, Ms58	8		
3	1	Gegenmutter 22-03/119K, Ms58	7	1	6kt-Mutter 12-26/439-6, DIN 439, Ms
2	1	Gewindebuchse 22-02/4, Ms58	6	1	Federring 12-27/A6, DIN 127, Fst
1	1	Isolator 23-13/220-1, NU514	5	1	Zwischenhülse 22-01/119, Ms58

	Datum	Name
Bearb.	04.04.13	Blokesz
Gepr.	07.05.13	Schäfer
Norm		

Zünddurchschlagsichere Leitungsdurchführung

PLD 6/1100+10

Emil A. Peters
GmbH & Co. KG
Westfalenstr. 85
D-58636 Iserlohn

Zeichnungsnummer
29-91/220-Ha-M'

M -

Zust.	Änderung	Datum	Name

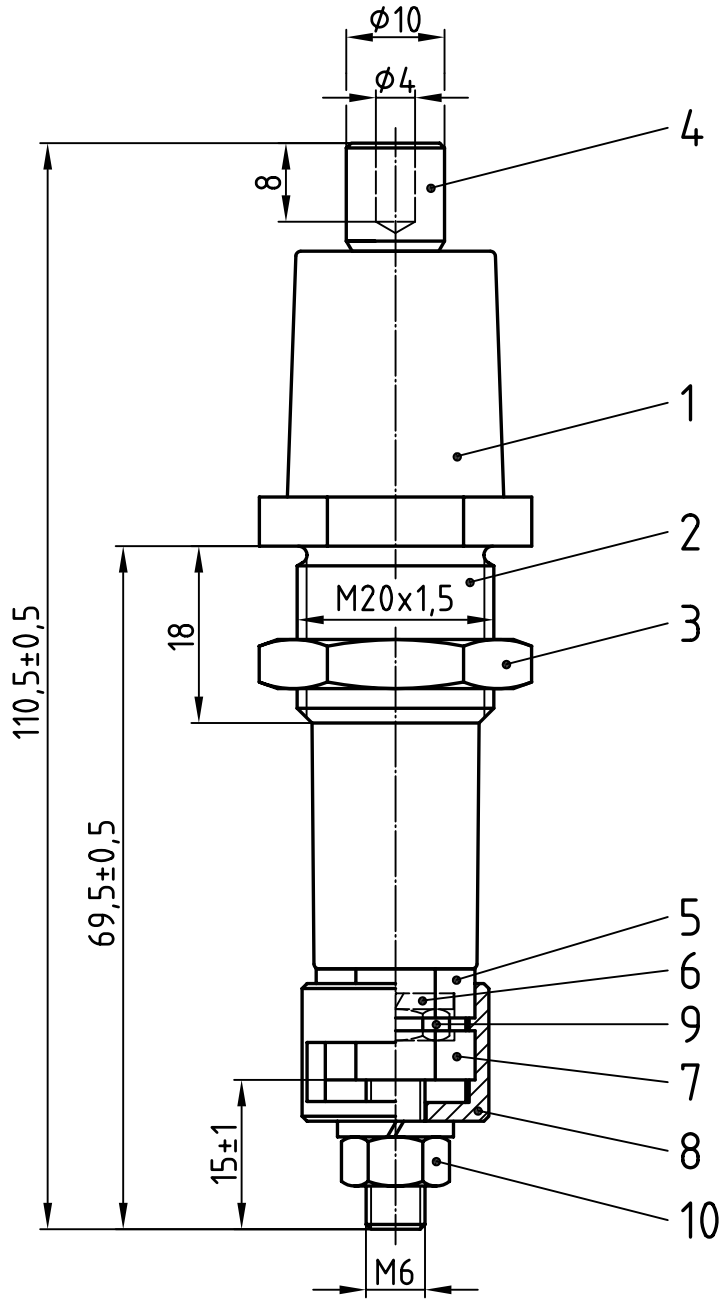

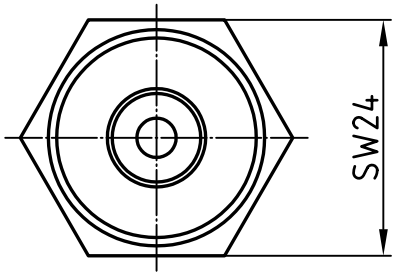

Nennisolationsspannung:
1100 V
Zul. Dauerstromstärke:
63 A (Ms-Bolzen)

Freimaßtol.: ±0,1

Teil	Stck.	Benennung	Teil	Stck.	Benennung
5	1	Zwischenhülse 22-01/175, Ms58	10	1	6kt-Mutter 12-26/934-6St, DIN 934
4	1	Bolzen 22-10/221-97, Ms58	9	1	6kt-Mutter 12-26/439-6, DIN 439, Ms
3	1	Gegenmutter 22-03/119K, Ms58	8	1	Druckhülse 22-04/175-N, Ms58
2	1	Gewindebuchse 22-02/4, Ms58	7	1	Stützmutter 22-08/119a, Ms58
1	1	Isolator 23-13/220-1, NU514	6	2	Federring 12-27/A6, DIN 127, Fst

	Datum	Name
Bearb.	04.04.13	Blokesz
Gepr.	07.05.13	Schäfer
Norm		

Zünddurchschlagsichere Leitungsdurchführung

PLD 6/1100+10

Emil A. Peters
GmbH & Co. KG
Westfalenstr. 85
D-58636 Iserlohn

Zeichnungsnummer
29-91/220-Ha-N

M -

Zust.	Änderung	Datum	Name